4SVT−0006−002

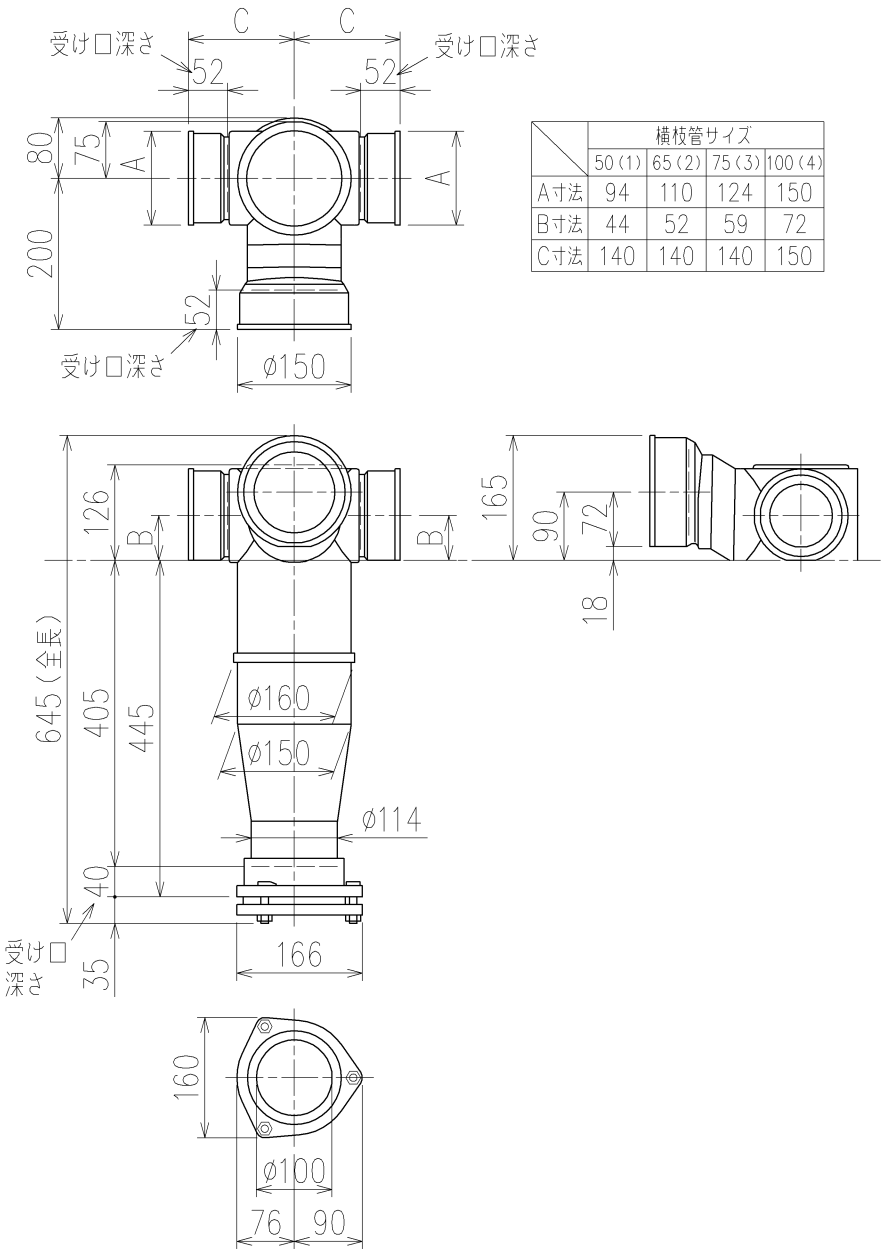

	横枝管サイズ			
	50（1）	65（2）	75（3）	100（4）
A寸法	94	110	124	150
B寸法	44	52	59	72
C寸法	140	140	140	150

両受けスタイル（W）

枝管バリエーション

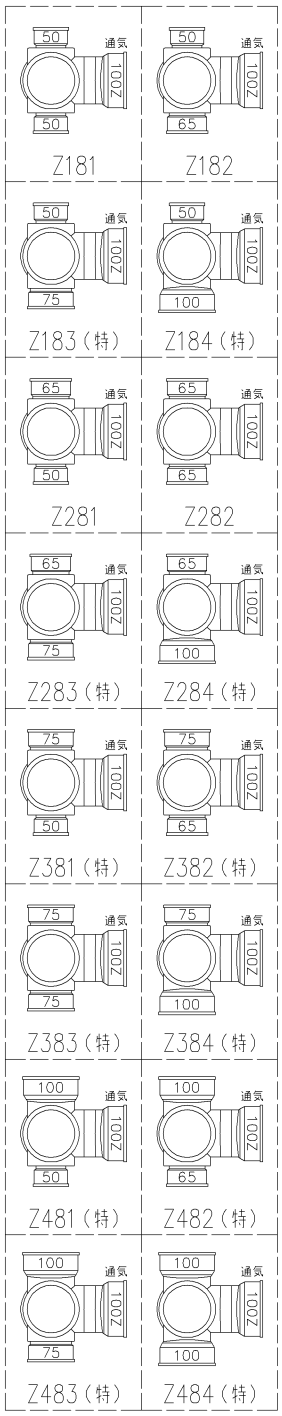

（特）：特注品。対向枝への排水の流入が無いことを確認した場合のみ製作。

第三角法 THIRD ANGLE PROJECTION	日付 DATE 2013.09.18	尺度 SCALE 1/10	形式 TYPE 4SVTタイプ 両受けスタイル
承認 APPROVED BY 外山	検図 CHECKED BY 田中	担当 DESIGNED BY 八木 / 製図 DRAWN BY 川崎	図名 TITLE 注）100枝（4）がある場合、品名の最後に【管底】が付きます。 4SVT−Z_8_−W
Kubota KUBOTA Corporation			図番 DWG. NO. 4SVT−0006−002

4SVT−0006−001_006

402−4−010