5HF−0039−001

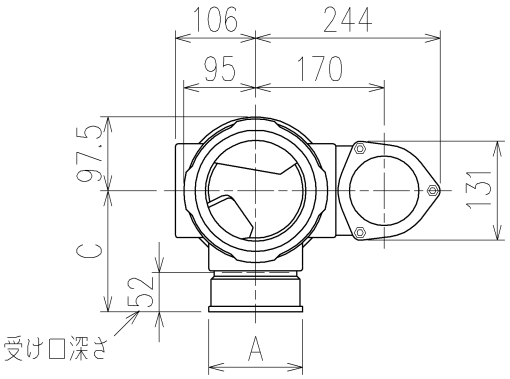


| | 横枝管サイズ | | | |
|---|---|---|---|---|
| | 50(1) | 65(2) | 75(3) | 100(4) |
| A寸法 | 94 | 110 | 124 | 150 |
| B寸法 | 44 | 52 | 59 | 72 |
| C寸法 | 160 | 160 | 160 | 170 |

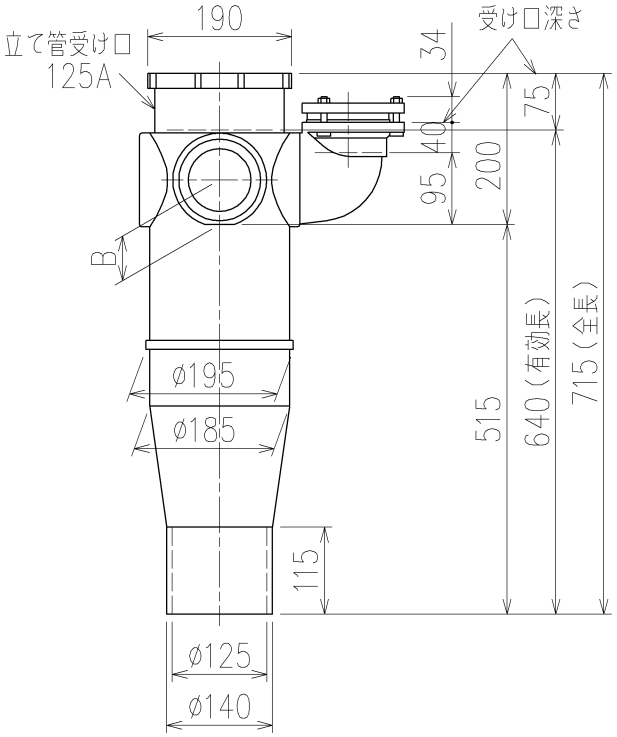


片受けスタイル(S)

枝管バリエーション

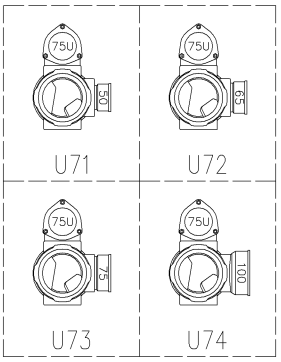


| | | | |
|---|---|---|---|
| 第三角法 THIRD ANGLE PROJECTION | 日付 DATE 2014.01.24 | 尺度 SCALE 1/10 | 形式 TYPE 5HF−Uタイプ 片受けスタイル |
| 承認 APPROVED BY 外山 | 検図 CHECKED BY 田中 | 担当 DESIGNED BY 八木 / 製図 DRAWN BY 石川 | 図名 TITLE 注)100枝(4)がある場合、品名の最後に【管底】が付きます。 5HF−U7_−S |
| Kubota KUBOTA Corporation | | | 図番 DWG. NO. 5HF−0039−001 |

5HF−0039−001_004

402-4-010