クボタケミックス

設計積算価格表

予算関係資料

消費税は含んでおりません。
別途消費税を申し受けます。

鋳鉄製排水集合管　カンペイ立て管

● 2025年8月 ●

株式会社クボタケミックス

1段枝モデル

4SL・4SLT
⇒P3～4

4SLⅡ－＊－O
4SLTⅡ－＊－O
⇒P5～6

3SL
⇒P7

4CL
⇒P8

4HF・5HF
⇒P9～10

2段枝モデル

4SLⅡ・4SLTⅡ
⇒P11～12

4SLTG・4SLTGⅡ
⇒P13

4SF
⇒P14

特殊仕様集合管

最上階用
4SVT・3SV
⇒P17～18

最下階専用
4SRシリーズ
⇒P19～25

更新対応集合管
⇒P26

脚部ベンド

Lベンド
⇒P27
カンペイLベンド
⇒P28

支持金具
⇒P29

クボタイカシリーズ

カンペイ君・カンペイ立て管
遮音シリーズ
⇒P30
カンペイLベンド
⇒P28

シンドカット、関連商品
⇒P30～33、P34

目　　次

排水集合管、排水用鋳鉄管、関連商品

集合管機種指定の方法、機種指定の例 …… 1

1段枝モデル

- 4SL･4SLT …… 3
- 4SL(T)Ⅱ−＊−0 …… 5
- 3SL …… 7
- 4CL …… 8
- 4HF･5HF …… 9

2段枝モデル

- 4SLⅡ･4SLTⅡ …… 11
- 4SLTG･4SLTGⅡ …… 13
- 4SF …… 14
- 2段枝モデルP寸法対応表 …… 15

最上階用特殊仕様集合管

- 4SVT …… 17
- 3SV …… 18

最下階専用集合管

- 4SR･4SRT …… 19
- 4SR(T)Ⅱ−＊−0 …… 21
- 4SRⅡ･4SRTⅡ …… 23
- 4SRTG･4SRTGⅡ …… 25

更新対応集合管（1段枝モデル、2段枝モデル、QMユニオン継手） …… 26

Lベンド …… 27

CO付 カンペイLベンド …… 28

支持金具（集合管用支持金具、Lベンド用支持金具） …… 29

クボタイカシリーズ（カンペイ君、カンペイ立て管ほか） …… 30

シンドカット（シンドカット巻、ロックウールシート、エヌシーマットほか） …… 31

関連商品（集合管用止水栓、Lパック） …… 31

関連商品（シール滑剤、タッチアップ塗料ほか） …… 32

排水用鋳鉄管関連商品（押し輪･ゴム輪･ボルト･ナットほか） …… 33

シンドカット取り付け対応表 …… 34

建築設備用配管材のご紹介 …… 35

プレファブ配管システムのご紹介 …… 37

クボタケミックス排水集合管ホームページのご紹介 …… 39

■ 集合管機種指定の方法

下記①～③をそれぞれ選定し、「 ー（ハイフン）」で繋いで表記します。

① 集合管の型式

カタログ、技術マニュアル、本価格表に記載の内容等より集合管の型式を選定します。
なお、各集合管の型式の最初の数字は、立て管径を表しています。

3 = 立て管径75
4 = 立て管径100
5 = 立て管径125

②-1 枝管のタイプとサイズ

各集合管のバリエーションより、枝管のタイプと各枝管のサイズを選定します。
枝管は集合管の上方から見て、時計の0時の位置を基準に、時計回りに表記します。

<枝管タイプ>

ATYPE

1枝
（通常枝）

BTYPE

180度2枝
（通常枝）

CTYPE

90度2枝
（通常枝）

DTYPE

3枝
（通常枝）

ZTYPE

Z形（段違い）
枝あり

UTYPE

上向き枝管
受け口あり

JTYPE

エルボ枝あり

OTYPE

ゼロタイプ
枝管なし

<枝管サイズ>

1	通常枝50
2	通常枝65
3	通常枝75
4	通常枝100

6	Z枝75
7	U枝75

0(ゼロ)	枝管なし
L1	エルボ枝50左回り
L2	エルボ枝65左回り
L3	エルボ枝75左回り

R1	エルボ枝50右回り
R2	エルボ枝65右回り
R3	エルボ枝75右回り
P	掃除口(φ74)

・1枝の場合は枝を0時に、2枝の場合は0時と3時、または0時と6時に、3枝の場合は0時と3時と6時の位置に配置します。3枝+掃除口の場合、9時の位置を掃除口とします。
・180度2方向の場合、0時に配置する優先順位は、左回りのエルボ枝(L)、通常枝(サイズ小さい順)、Z枝、U枝、掃除口、右回りのエルボ枝(R)、の順となります。
・枝管なしの場合、「4SL-0-W」のように表記します。掃除口がある場合、枝管タイプの前に「-CO」を入れます。掃除口のみの場合、「4SL-CO-P-W」のように表記します。
・Z枝の場合、「4SL-Z6-P110」のように、枝管タイプの後にP寸法(「-P110」または「-P140」)を入れます。(指定の無い場合はP140。3SVと4SVTはP寸法指定不要)
・1枝+掃除口の場合は枝タイプの後を3桁(「A3P」でなく「A3P0」など)、90度2枝+掃除口の場合は枝タイプの後を4桁(「C23P」でなく「C23P0」など)として表記します。
・特別な例外として、90度2方向で右回りのエルボ枝(R)がある場合、枝を3時と6時に位置するよう配置し、0時の枝なし(0)から表記します。(例:4SL-J0R23-S)
・特別な例外として、90度2方向で時計回りに掃除口→枝の順の場合、掃除口を3時、枝を6時に配置し、0時の枝なし(0)から表記します。(例:4SL-CO-A0P3-W)

②-2　2段枝モデルの下部枝管のタイプとサイズ

2段枝モデルの集合管の場合、下部枝管のタイプとサイズを選定します。
下部枝管の読み始めの位置は、上部枝管の0時の位置と揃え、枝タイプの後を4桁で表記します(例:「A1000」)。
なお、下部枝管なしの場合、「0(ゼロ)」と表記します。

②-3　2段枝モデルのP寸法

2段枝モデルの集合管の、上部枝管の管芯から下部枝管の管底までの距離(P寸法)を指定します。(次ページ参照)

＊ 4SF形集合管では、枝管の有無にかかわらずP寸法の指定が必要です。
＊ P寸法の対応範囲については、P15-16をご参照ください。
＊ 上部枝管が複数ある場合、P寸法が最も大きくなる上部枝管を基準としてください。

③下部スタイル

集合管の下部スタイルを指定します。

片受けスタイル
(S)

〈対応する直管・継手〉
・カンペイ立て管
・その他受け口付直管・継手
・各種ノーハブジョイント

両受けスタイル
(W)

〈対応する直管〉
・塩ビライニング鋼管
・耐火二層管(内管VP)

KC耐火ビニルパイプ
※シリカマットカバーと併用

カンペイ君
(WKP)

〈対応する直管〉
・耐火二層管(内管VP)
・塩ビ管(VP)

立て管と横枝管を
塩ビ管とすることが
できます

足伸ばしが必要な場合、「ーS」「ーW」「ーWKP」の後に、「+100」のように足伸ばしの寸法を指定します。(足切りは「【ー50mm】」のように表記)

■ 集合管機種指定の例

4SL ー C32 ー W

③ 集合管の下部は両受けスタイル（W）

② 枝管は90度2枝（Cタイプ）
集合管の上方から見て、0時の位置に通常枝75（3）、3時の位置に通常枝65（2）

① 集合管は4SL形（立て管径100）

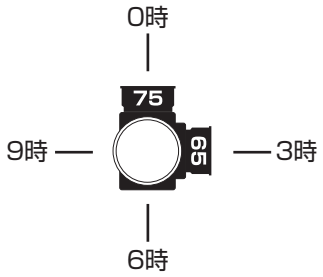

4SLⅡ ー A3 ー A0200 ー P320 ー S

③ 集合管の下部は
片受けスタイル（S）

②-3 上部枝管芯と下部枝管底の
距離（P寸法）は320mm

②-2 下部枝管は1枝（Aタイプ）
上部枝管と0時の位置を揃えると、3時の位置に通常枝65（2）が
あるので、0時の位置から読み始めて「A0200」と表記

②-1 上部枝管は1枝（Aタイプ）。上から見て、0時の位置に通常枝75（3）

① 集合管は4SLⅡ形（立て管径100）

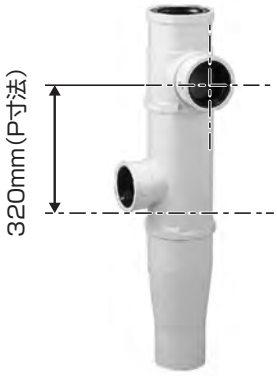

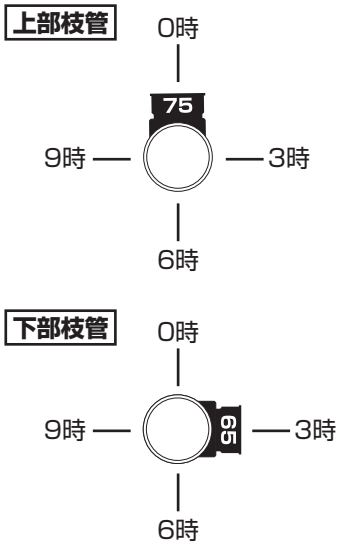

■ ご注文後のキャンセルについて

受注品・特注品・オプション品のご注文後のキャンセルについては別途費用を申し受けます。

■ 4SL・4SLT 中高層向け

減速継手などと呼ばれることも

Z枝のP寸法をご指定ください。P110またはP140

・最も一般的なモデル。
・立て管径100。中高層向け。
　WC/UT/K :30階規模まで
　WC+UT　:17階規模まで
　WC+UT+K :14階規模まで
・4SLTで厚肉スラブや浮かせ配管に対応可。

	Aタイプ（1枝）	Bタイプ（180度2枝）	Cタイプ（90度2枝）	Dタイプ（3枝）	ゼロタイプ（枝なし）	Zタイプ（Z形段違い枝あり）		
						75Z	Z枝1つ＋通常枝1つ	Z枝1つ＋通常枝2つ
4SL（有効長 S:460 W:420）	38,800	46,100	46,100	53,400	32,700	54,500	61,800	69,100
4SLT（有効長 S:580 W:540）	41,800	49,100	49,100	56,400	35,800	57,600	64,900	72,200

S（片受け）　W（両受け）

S：カンペイ立て管用
W：塩ビライニング鋼管、耐火二層管用

両受スタイル（W）はシリーズ、枝向きに関わらず、すべて受注品または特注品です。

	4SL ：標準品（S・WKP） 4SLT：標準品（Sのみ）
	4SL ：標準品（W以外）（注1） 4SLT：受注品
	受注品
特注	特注品（※）（原則、製作禁止機種）（配管形態等確認が必要）
特注品 特注品＊	特注品（※）（＊印付は配管形態等の確認が必要な場合あり）
オプション	オプション対応

（注1）C44はSのみ標準品。

受注区分	納期
標準品	原則、在庫を保有。（在庫の状況や交通事情により、納期がかかる場合があります）
受注品	受注後生産対応。納期約2週間
特注品	受注後生産対応。納期約2週間。受注には、配管形態等の事前確認が必要な場合がありますのでご注意ください。（※）
オプション対応	集合管本体の納期+約1週間。例）受注品+オプションの場合、2週間+1週間で納期約3週間

枝管サイズ	
★ 50(1) 65(2)	■ 75(3) 100(4)
▲ 50(1) 65(2) 75(3)	◎ 50(1) 65(2) 75(3) 100(4)

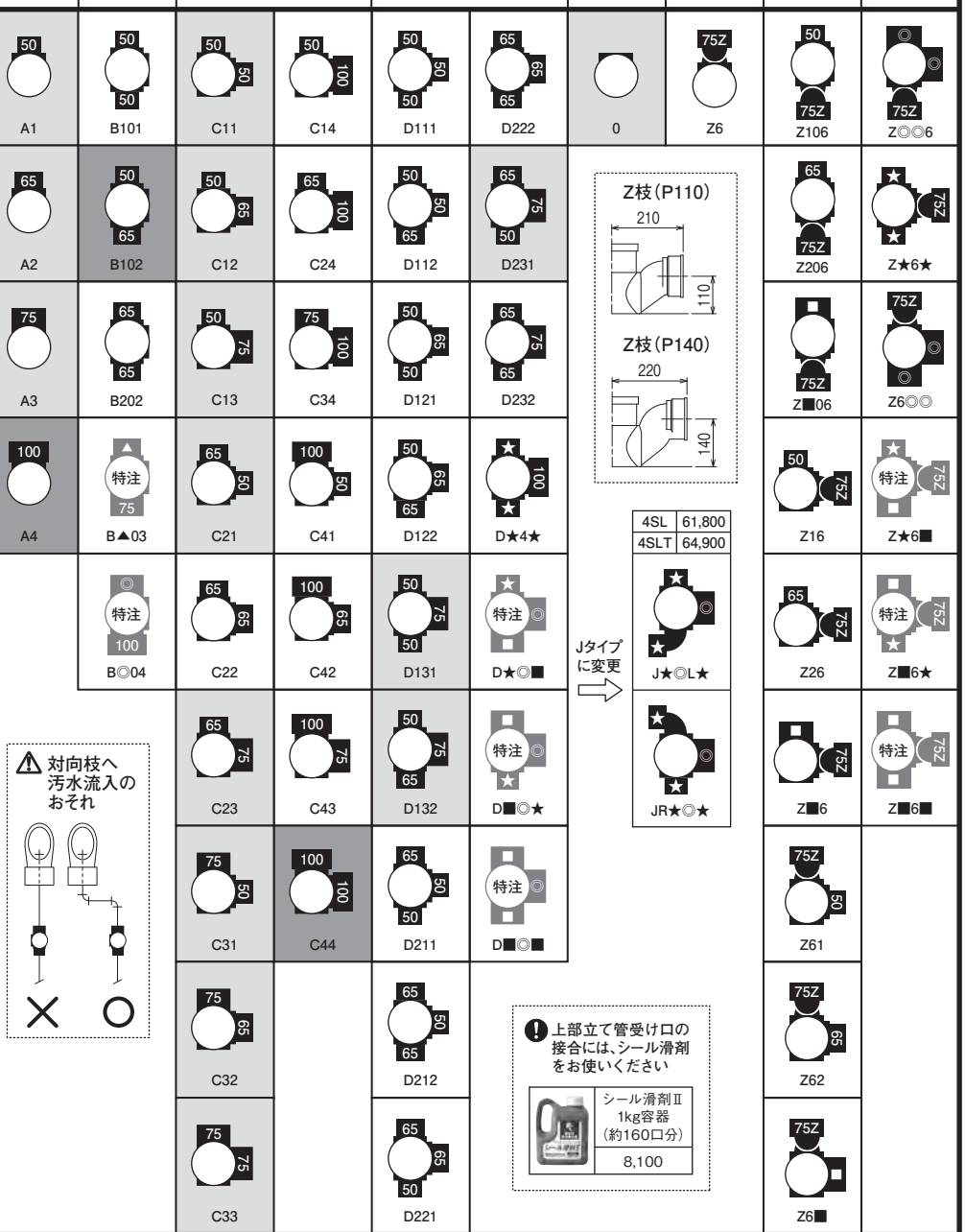

4SL	61,800
4SLT	64,900

上部立て管受け口の接合には、シール滑剤をお使いください

シール滑剤Ⅱ 1kg容器（約160口分）	8,100

オプション WKP（カンペイ君）	立て管：塩ビ管、耐火二層管 横枝管：塩ビ管	集合管本体価格 +8,700
オプション シンドカット巻		4SL：集合管本体価格 +12,000 4SLT：集合管本体価格 +12,900 足伸ばし品のシンドカット巻きの価格は、弊社営業部までお問い合わせください。
特注品 足伸ばし +100		集合管本体価格 +18,200 ロングタイプ（4SLⅡ−＊−0, 4SLTⅡ−＊−0）をおすすめします。（P5参照）
特注品 SUSボルト・ナット		集合管本体（Wスタイル）価格 +2,100

※ 配管形態等の事前確認が必要な機種については、設置する住戸の詳細図等をご用意のうえ、弊社営業部までお問い合わせください。

■ 4SL・4SLT 中高層向け

・最も一般的なモデル。
・立て管径100。中高層向け。
　WC/UT/K :30階規模まで
　WC+UT　:17階規模まで
　WC+UT+K :14階規模まで
・4SLTで厚肉スラブや浮かせ配管に対応可。

	Uタイプ（上向き枝あり）			Jタイプ（エルボ枝あり）			掃除口（CO）付			
	75U	U枝1つ＋通常枝1つ	U枝1つ＋通常枝2つ		J枝1つ＋通常枝1つ	J枝2つ＋通常枝1つ（同方向）		通常枝1つ＋掃除口1つ	通常枝2つ＋掃除口1つ	通常枝3つ＋掃除口1つ
4SL（有効長 S:460 W:420）	54,500	61,800	69,100	47,200	54,500	70,300	41,200	48,500	55,800	63,100
4SLT（有効長 S:580 W:540）	57,600	64,900	72,200	50,300	57,600	73,400	44,300	51,600	58,900	66,200

S（片受け）　W（両受け）

S：カンペイ立て管用
W：塩ビライニング鋼管、耐火二層管用

	受注品
特注	特注品（※）（原則、製作禁止機種）（配管形態等確認が必要）
特注品 / 特注品＊	特注品（※）（＊印付は配管形態等の確認が必要な場合あり）
オプション	オプション対応

受注区分	納期
標準品	原則、在庫を保有。（在庫の状況や交通事情により、納期がかかる場合があります）
受注品	受注後生産対応。納期約2週間
特注品	受注後生産対応。納期約2週間。受注には、配管形態等の事前確認が必要な場合がありますのでご注意ください。（※）
オプション対応	集合管本体の納期+約1週間。例）受注品+オプションの場合、2週間+1週間で納期約3週間

枝管サイズ	
50(1) 65(2)	75(3) 100(4)
50(1) 65(2) 75(3)	50(1) 65(2) 75(3) 100(4)

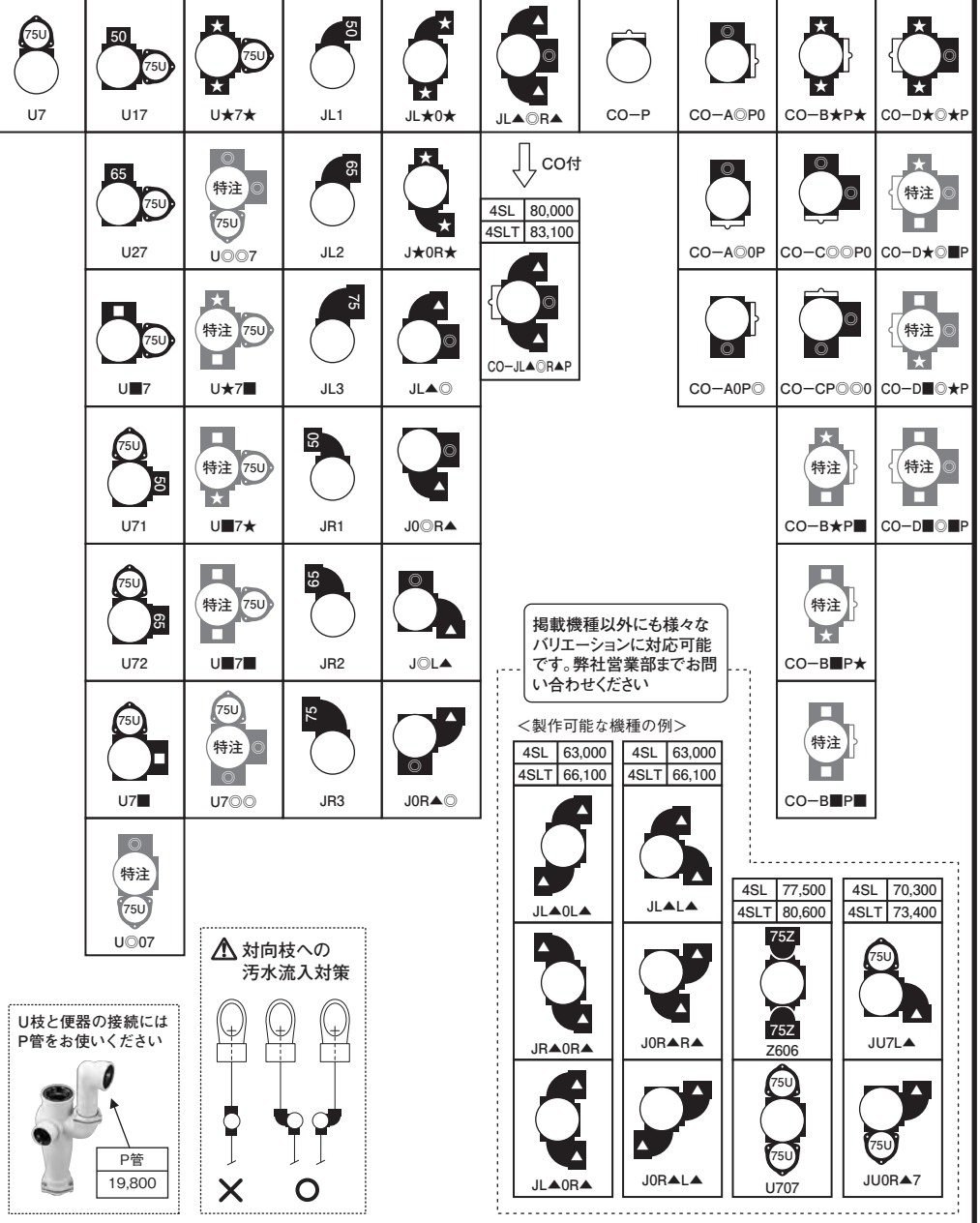

オプション	WKP（カンペイ君）	立て管：塩ビ管、耐火二層管 横枝管：塩ビ管 集合管本体価格 +8,700
オプション	シンドカット巻	4SL：集合管本体価格 +12,000 4SLT：集合管本体価格 +12,900 足伸ばし品のシンドカット巻きの価格は、弊社営業部までお問い合わせください。
特注品	足伸ばし +100	集合管本体価格 +18,200 ロングタイプ（4SLⅡ−＊−0, 4SLTⅡ−＊−0）をおすすめします。（P5参照）
特注品	SUSボルト・ナット	集合管本体（Wスタイル）価格 +2,100

※ 配管形態等の事前確認が必要な機種については、設置する住戸の詳細図等をご用意のうえ、弊社営業部までお問い合わせください。

■ 4SL(T)Ⅱー＊ー0 中高層向けロングタイプ

減速継手などと呼ばれることも

Z枝のP寸法をご指定ください。P110またはP140

・4SL/4SLTのロングタイプ。
・厚肉スラブや浮かせ配管に。
・立て管径100。中高層向け。
WC/UT/K :30階規模まで
WC+UT :17階規模まで
WC+UT+K :14階規模まで

	Aタイプ（1枝）	Bタイプ（180度2枝）	Cタイプ（90度2枝）	Dタイプ（3枝）	ゼロタイプ（枝なし）	Zタイプ（Z形段違い枝あり）		
						75Z	Z枝1つ＋通常枝1つ	Z枝1つ＋通常枝2つ
4SLⅡー＊ー0（有効長 S:745 W:705）	53,300	60,600	60,600	67,900	49,700	69,000	76,300	83,600
4SLTⅡー＊ー0（有効長 S:865 W:825）	75,100	82,400	82,400	89,700	67,800	90,800	98,100	105,400

S（片受け） W（両受け）

S：カンペイ立て管用
W：塩ビライニング鋼管、耐火二層管用

	4SLⅡ-A1-0-S：標準品(注1) 4SLⅡ-A3-0-S・WKP：標準品(注1) 4SLTⅡ-＊-0 ：受注品
	受注品
特注	特注品（※）（原則、製作禁止機種）（配管形態等確認が必要）
特注品 / 特注品＊	特注品（※）（＊印付は配管形態等の確認が必要な場合あり）
オプション	オプション対応

（注1）対象機種以外は受注品

受注区分	納期
標準品	原則、在庫を保有。（在庫の状況や交通事情により、納期がかかる場合があります）
受注品	受注後生産対応。納期約2週間
特注品	受注後生産対応。納期約2週間。受注には、配管形態等の事前確認が必要な場合がありますのでご注意ください。（※）
オプション対応	集合管本体の納期+約1週間。例）受注品+オプションの場合、2週間+1週間で納期約3週間

枝管サイズ	
★ 50(1) 65(2)	■ 75(3) 100(4)
▲ 50(1) 65(2) 75(3)	◎ 50(1) 65(2) 75(3) 100(4)

50 A1−0	50 50 50 B101−0	50 50 C11−0	50 100 C14−0	50 50 50 D111−0	65 65 65 D222−0	0−0	75Z Z6−0	50 75Z Z106−0	◎ ◎ 75Z Z◎◎6−0
65 A2−0	50 65 B102−0	50 65 C12−0	65 100 C24−0	50 65 D112−0	65 75 50 D231−0			65 75Z Z206−0	★ 75Z ★ Z★6★−0
75 A3−0	65 65 B202−0	50 75 C13−0	75 100 C34−0	50 65 50 D121−0	65 75 65 D232−0			■ 75Z Z■06−0	75Z ◎ Z6◎◎−0
100 A4−0	▲ 特注 75 B▲03−0	65 50 C21−0	100 50 C41−0	50 65 65 D122−0	★ 100 ★ D★4★−0			50 75Z Z16−0	★ 特注 75Z Z★6■−0
	◎ 特注 100 B◎04−0	65 65 C22−0	100 65 C42−0	50 75 50 D131−0	★ 特注 ◎ ■ D★◎■−0			65 75Z Z26−0	■ 特注 75Z ★ Z■6★−0
		65 75 C23−0	100 75 C43−0	50 75 65 D132−0	■ 特注 ◎ ★ D■◎★−0			■ 75Z Z■6−0	■ 特注 75Z Z■6■−0
		75 50 C31−0	100 100 C44−0	65 50 50 D211−0	■ 特注 ◎ D■◎■−0			75Z 50 Z61−0	
		75 65 C32−0		65 50 65 D212−0				75Z 65 Z62−0	
		75 75 C33−0		65 65 50 D221−0				75Z ■ Z6■−0	

Z枝（P110）
210
110

Z枝（P140）
220
140

SLⅡ	76,400
4SLTⅡ	98,100

Jタイプに変更

J★◎L★−0

JR★◎★−0

⚠ 対向枝へ汚水流入のおそれ

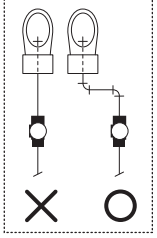

❗ 上部立て管受け口の接合には、シール滑剤をお使いください

シール滑剤Ⅱ 1kg容器（約160口分）	8,100

オプション WKP（カンペイ君）	立て管：塩ビ管、耐火二層管 横枝管：塩ビ管	集合管本体価格 +8,700
オプション シンドカット巻		4SLⅡー＊ー0：集合管本体価格 +14,900 4SLTⅡー＊ー0：集合管本体価格 +14,900
特注品 足伸ばし +100		集合管本体価格 +18,200（4SLⅡー＊ー0のみ対応可）
特注品 SUSボルト・ナット		集合管本体（Wスタイル）価格 +2,100

※ 配管形態等の事前確認が必要な機種については、設置する住戸の詳細図等をご用意のうえ、弊社営業部までお問い合わせください。

■ 4SL(T)Ⅱ−＊−0 中高層向けロングタイプ

・4SL/4SLTのロングタイプ。
・厚肉スラブや浮かせ配管に。
・立て管径100。中高層向け。
WC/UT/K :30階規模まで
WC+UT :17階規模まで
WC+UT+K :14階規模まで

	Uタイプ(上向き枝あり)			Jタイプ(エルボ枝あり)			掃除口(CO)付			
		U枝1つ＋通常枝1つ	U枝1つ＋通常枝2つ		J枝1つ＋通常枝1つ	J枝2つ＋通常枝1つ(同方向)		通常枝1つ＋掃除口1つ	通常枝2つ＋掃除口1つ	通常枝3つ＋掃除口1つ
4SLⅡ−＊−0 (有効長 S:745 W:705)	69,000	76,300	83,600	61,800	69,100	84,900	55,700	63,000	70,300	77,600
4SLTⅡ−＊−0 (有効長 S:865 W:825)	90,800	98,100	105,400	83,500	90,800	106,600	77,500	84,800	92,100	99,400

S(片受け) W(両受け)

S:カンペイ立て管用
W:塩ビライニング鋼管、耐火二層管用

	受注品
特注	特注品(※)(原則、製作禁止機種)(配管形態等確認が必要)
特注品 / 特注品＊	特注品(※)(＊印付は配管形態等の確認が必要な場合あり)
オプション	オプション対応

受注区分	納期
受注品	受注後生産対応。納期約2週間
特注品	受注後生産対応。納期約2週間。受注には、配管形態等の事前確認が必要な場合がありますのでご注意ください。(※)
オプション対応	集合管本体の納期+約1週間。例)受注品+オプションの場合、2週間+1週間で納期約3週間

枝管サイズ

50(1) 65(2)	75(3) 100(4)
50(1) 65(2) 75(3)	50(1) 65(2) 75(3) 100(4)

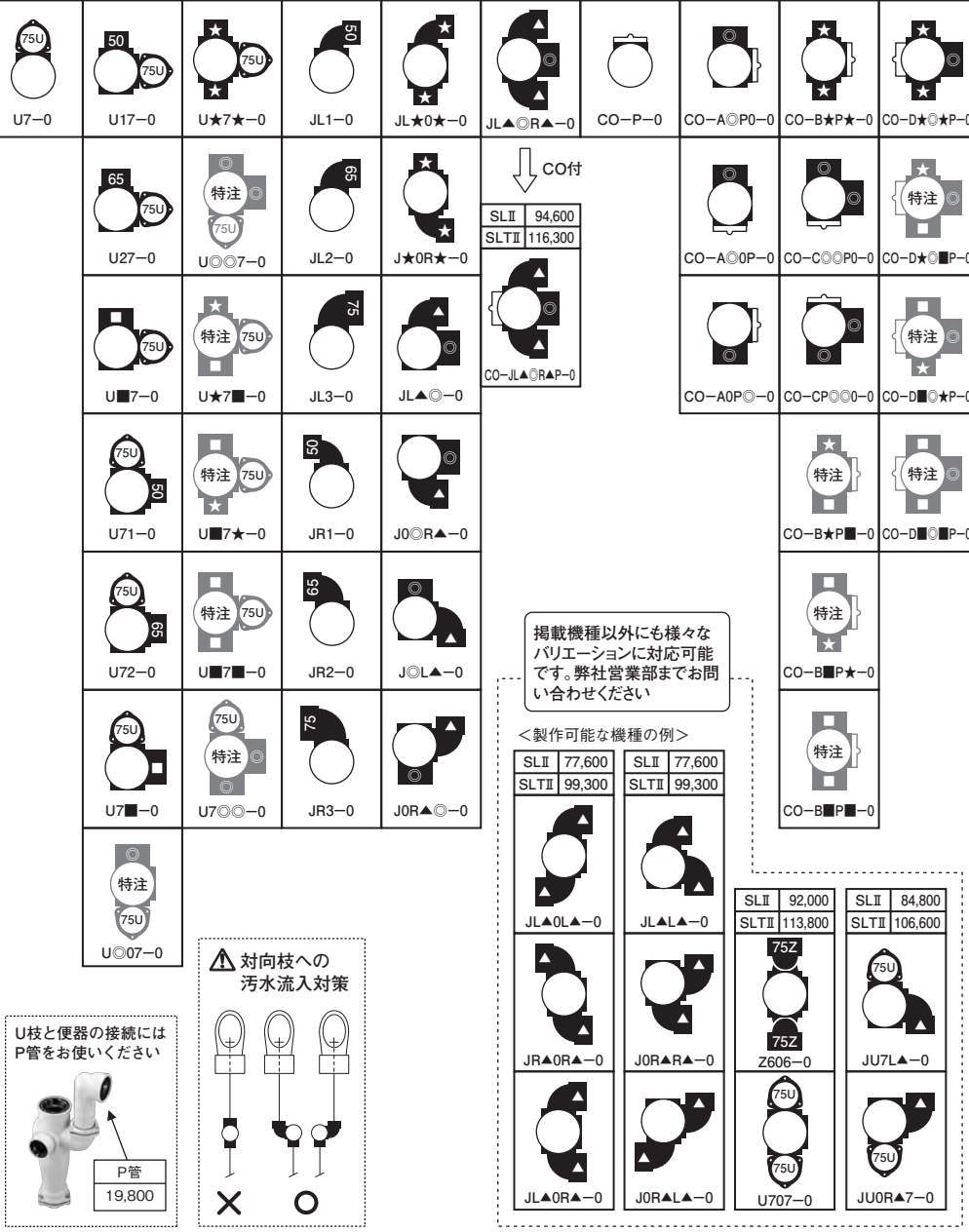

オプション WKP(カンペイ君)	立て管:塩ビ管、耐火二層管 横枝管:塩ビ管	集合管本体価格 +8,700
オプション シンドカット巻		4SLⅡ−＊−0:集合管本体価格 +14,900 4SLTⅡ−＊−0:集合管本体価格 +14,900
特注品 足伸ばし +100		集合管本体価格 +18,200(4SLⅡ−＊−0のみ対応可)
特注品 SUSボルト・ナット		集合管本体(Wスタイル)価格 +2,100

※ 配管形態等の事前確認が必要な機種については、設置する住戸の詳細図等をご用意のうえ、弊社営業部までお問い合わせください。

3SL 中低層向け

・立て管径75。
・中低層のキッチン単独、ユーティリティー系統向け。
・雑排水専用。(注:大便器接続不可)
　K　:15階規模まで
　UT :8階規模まで

	Aタイプ (1枝)	Bタイプ (180度2枝)	Cタイプ (90度2枝)	Dタイプ (3枝)	ゼロタイプ (枝なし)	Uタイプ (上向き枝あり)	Jタイプ (エルボ枝あり)	掃除口(CO)付		
									通常枝1つ＋掃除口1つ	通常枝2つ＋掃除口1つ
S (片受け) W (両受け) 3SL (有効長 S:460 W:420)	33,900	41,200	41,200	48,500	26,700	56,900	42,400	36,300	43,600	50,900

減速継手などと呼ばれることも

S:カンペイ立て管用
W:塩ビライニング鋼管、耐火二層管用

	標準品(Wのみ)
	受注品
特注	特注品 (※) (原則、製作禁止機種) (配管形態等確認が必要)
特注品 / 特注品＊	特注品 (※) (＊印付は配管形態等の確認が必要な場合あり)
オプション	オプション対応

受注区分	納期
標準品	原則、在庫を保有。(在庫の状況や交通事情により、納期がかかる場合があります)
受注品	受注後生産対応。納期約2週間
特注品	受注後生産対応。納期約2週間。受注には、配管形態等の事前確認が必要な場合がありますのでご注意ください。(※)
オプション対応	集合管本体の納期+約1週間。例) 受注品+オプションの場合、2週間+1週間で納期約3週間

枝管サイズ	
★ 50(1) 65(2)	▲ 50(1) 65(2) 75(3)

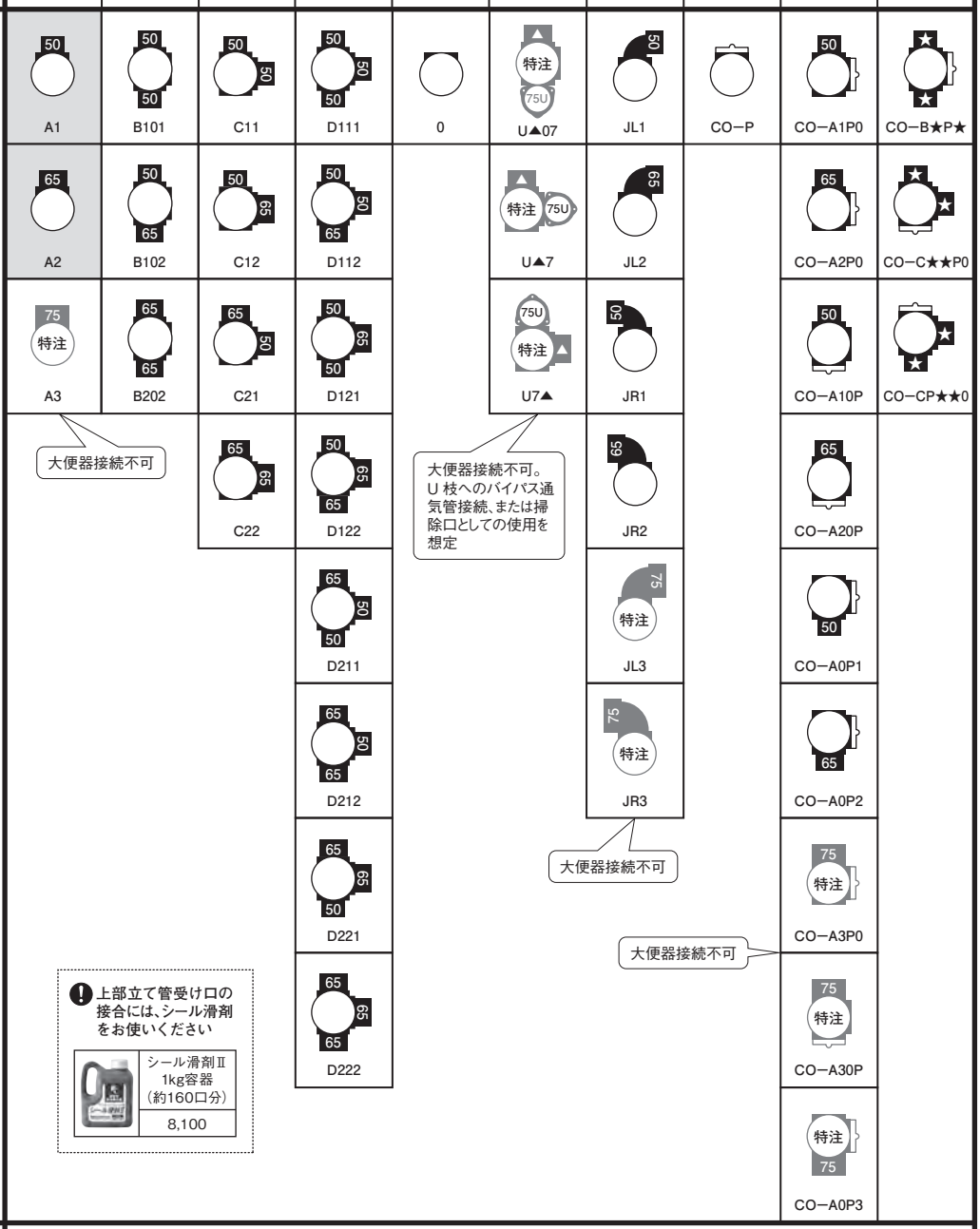

上部立て管受け口の接合には、シール滑剤をお使いください

シール滑剤Ⅱ 1kg容器 (約160口分)	8,100

オプション WKP(カンペイ君)	立て管:塩ビ管、耐火二層管 横枝管:塩ビ管	集合管本体価格 +8,100
オプション シンドカット巻		集合管本体価格 +10,500 (足伸ばし品のシンドカット巻きの価格は、弊社営業部までお問い合わせください。)
特注品 足伸ばし	+80	集合管本体価格 +3,500(Sスタイル), +6,800(Wスタイル)
	+160	集合管本体価格 +7,000(Sスタイル), +13,600(Wスタイル)
特注品 SUSボルト・ナット		集合管本体(Wスタイル)価格 +2,100

※ 配管形態等の事前確認が必要な機種については、設置する住戸の詳細図等をご用意のうえ、弊社営業部までお問い合わせください。

4CL 中低層向け

コンパクト & コストダウン

・スラブ厚180mm以下に対応のコンパクトモデル。
・立て管径100。
・10階以下の立て管規模に対応。
WC/UT/K :10階規模まで
WC+UT :10階規模まで
WC+UT+K :10階規模まで

	Aタイプ（1枝）	Bタイプ（180度2枝）	Cタイプ（90度2枝）	Dタイプ（3枝）	ゼロタイプ（枝なし） 減速継手などと呼ばれることも
4CL（有効長 S:400 W:330）	24,200	30,300	30,300	36,400	21,800
＜参考＞4SL（有効長 S:460 W:420）	38,800	46,100	46,100	56,400	35,800

S（片受け） W（両受け）

S:カンペイ立て管用
W:塩ビライニング鋼管、耐火二層管用

	受注品
特注	特注品（※）（原則、製作禁止機種）（配管形態等確認が必要）
特注品 / 特注品＊	特注品（※）（＊印付は配管形態等の確認が必要な場合あり）
オプション	オプション対応

受注区分	納期
受注品	受注後生産対応。納期約2週間
特注品	受注後生産対応。納期約2週間。受注には、配管形態等の事前確認が必要な場合がありますのでご注意ください。（※）
オプション対応	集合管本体の納期+約1週間。例）受注品+オプションの場合、2週間+1週間で納期約3週間

枝管サイズ	
★ 50(1) 65(2)	■ 75(3) 100(4)
▲ 50(1) 65(2) 75(3)	◎ 50(1) 65(2) 75(3) 100(4)

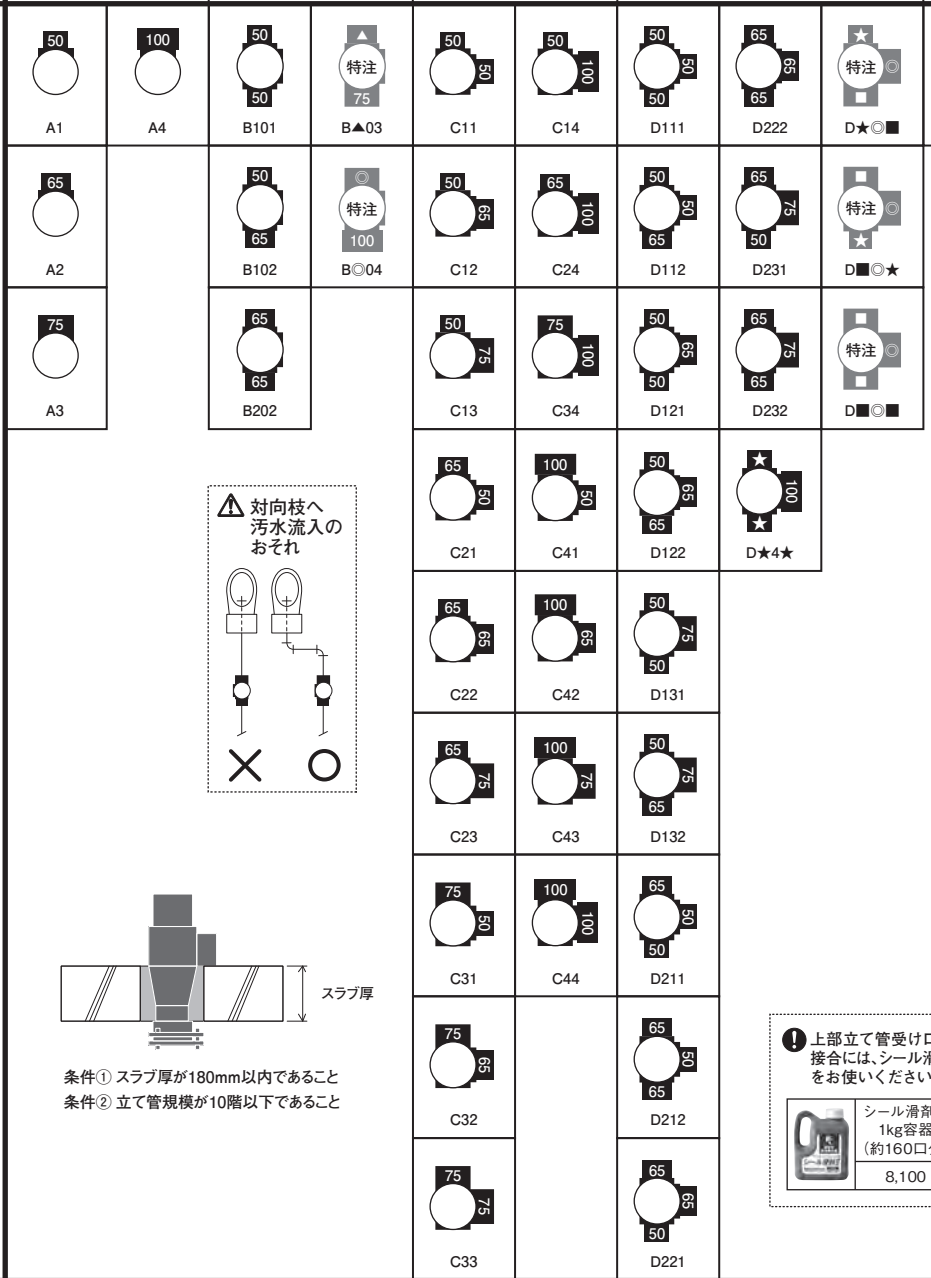

条件① スラブ厚が180mm以内であること
条件② 立て管規模が10階以下であること

上部立て管受け口の接合には、シール滑剤をお使いください

シール滑剤Ⅱ 1kg容器（約160口分）	8,100

オプション	WKP（カンペイ君）	立て管：塩ビ管、耐火二層管 横枝管：塩ビ管 集合管本体価格 +8,700
オプション	シンドカット巻	（対応なし）
特注品	足伸ばし	（対応なし）
特注品	SUSボルト・ナット	（対応なし）

※ 配管形態等の事前確認が必要な機種については、設置する住戸の詳細図等をご用意のうえ、弊社営業部までお問い合わせください。

■ 4HF・5HF 超高層向け

・超高層向け。立て管径100/125。

系統	4HF	5HF
WC/K	60階規模まで	60階規模まで
WC+UT	40階規模まで	60階規模まで
WC+UT+K	30階規模まで	60階規模まで

減速継手などと呼ばれることも

Z枝のP寸法をご指定ください。P110またはP140

	Aタイプ（1枝）	Bタイプ（180度2枝）	Cタイプ（90度2枝）	Dタイプ（3枝）	ゼロタイプ（枝なし）	Zタイプ（Z形段違い枝あり）		
						75Z	Z枝1つ＋通常枝1つ	Z枝1つ＋通常枝2つ
4HF（有効長 S:590 W:550）	44,300	51,600	51,600	58,900	38,200	60,000	67,300	74,600
5HF（有効長 S:640 W:600）	98,100	105,400	105,400	112,700	90,800	113,800	121,100	128,400

S（片受け） W（両受け）

S：カンペイ立て管用
（カンペイ立て管は 4HF のみ対応）
W：塩ビライニング鋼管、耐火二層管用

	受注品
特注	4HF は特注品（※）（原則、製作禁止機種）（配管形態等確認が必要） 5HFは受注品（製作可）（配管形態の確認不要）
特注品 特注品＊	特注品（※）（＊印付は配管形態等の確認が必要な場合あり）
オプション	オプション対応

受注区分	納期
受注品	受注後生産対応。納期約2週間
特注品	受注後生産対応。納期約2週間。受注には、配管形態等の事前確認が必要な場合がありますのでご注意ください。（※）
オプション対応	集合管本体の納期+約1週間。例）受注品+オプションの場合、2週間+1週間で納期約3週間

枝管サイズ	
★ 50(1) 65(2)	■ 75(3) 100(4)
▲ 50(1) 65(2) 75(3)	◎ 50(1) 65(2) 75(3) 100(4)

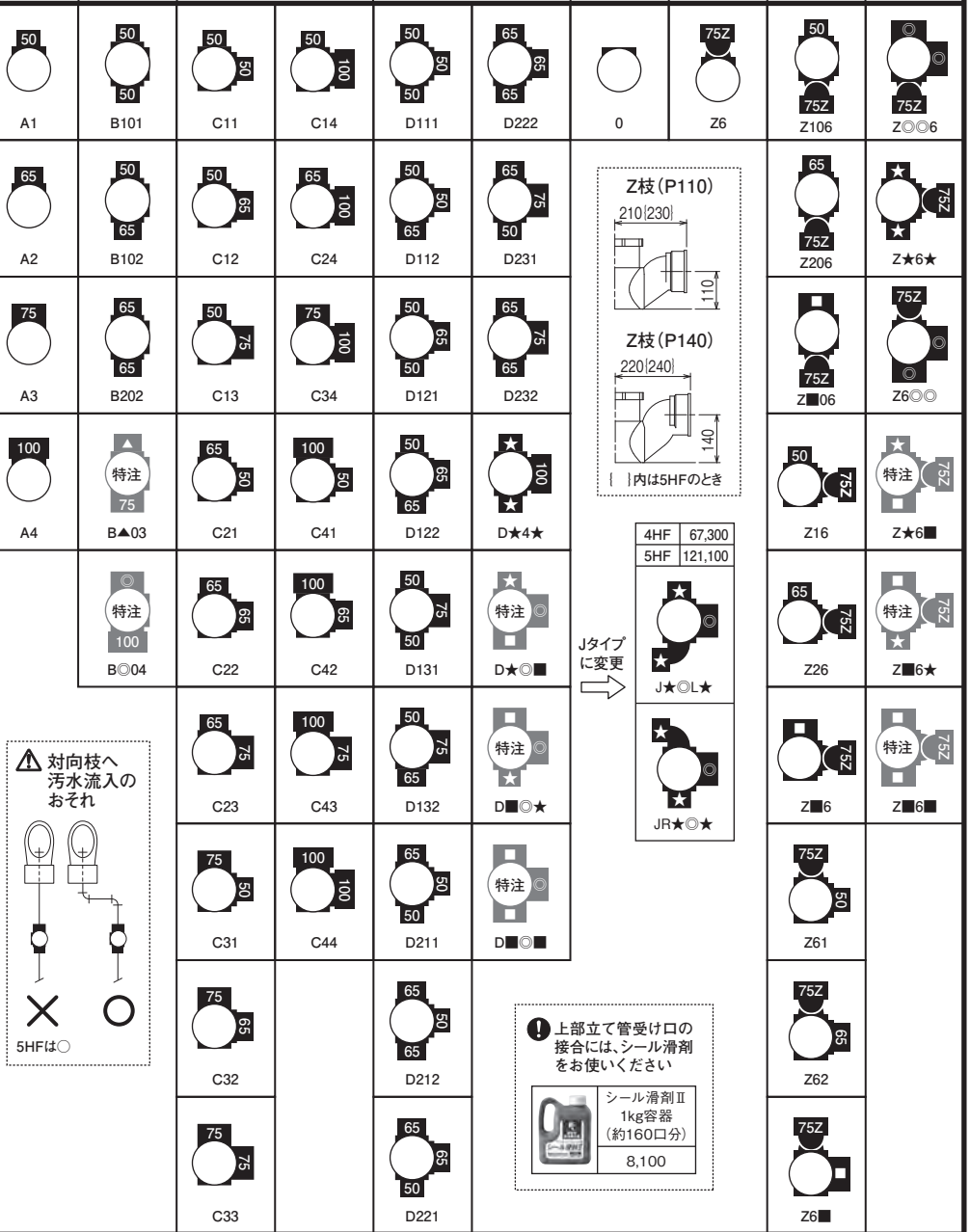

4HF	67,300
5HF	121,100

上部立て管受け口の接合には、シール滑剤をお使いください

シール滑剤Ⅱ 1kg容器（約160口分）	8,100

オプション WKP（カンペイ君）	立て管：塩ビ管、耐火二層管 横枝管：塩ビ管	4HF :集合管本体価格 +8,700 （5HFはカンペイ君の品揃えなし）
オプション シンドカット巻		4HF：集合管本体価格 +12,900 5HF：集合管本体価格 +18,100 足伸ばし品のシンドカット巻きの価格は、弊社営業部までお問い合わせください。
特注品 足伸ばし +100		集合管本体価格 +18,200 2段足伸ばしの対応も可能です。弊社営業部までお問い合わせください。
特注品 SUSボルト・ナット		集合管本体（Wスタイル）価格 +2,100（4HF），+4,200（5HF）

※ 配管形態等の事前確認が必要な機種については、設置する住戸の詳細図等をご用意のうえ、弊社営業部までお問い合わせください。

■ 4HF・5HF 超高層向け

・超高層向け。立て管径100/125。

系統	4HF	5HF
WC/K	60階規模まで	60階規模まで
WC+UT	40階規模まで	60階規模まで
WC+UT+K	30階規模まで	60階規模まで

	Uタイプ（上向き枝あり）			Jタイプ（エルボ枝あり）			掃除口（CO）付			
	75U	U枝1つ＋通常枝1つ	U枝1つ＋通常枝2つ		J枝1つ＋通常枝1つ	J枝2つ＋通常枝1つ（同方向）		通常枝1つ＋掃除口1つ	通常枝2つ＋掃除口1つ	通常枝3つ＋掃除口1つ
4HF（有効長 S:590 W:550）	60,000	67,300	74,600	52,700	60,000	75,800	46,700	54,000	61,300	（対応不可）
5HF（有効長 S:640 W:600）	113,800	121,100	128,400	106,500	113,800	129,600	100,500	107,800	115,100	（対応不可）

S（片受け） W（両受け）

S：カンペイ立て管用
（カンペイ立て管は 4HF のみ対応）
W：塩ビライニング鋼管、耐火二層管用

	受注品
特注	4HF は特注品（※）（原則、製作禁止機種）（配管形態等確認が必要） 5HFは受注品（製作可）（配管形態の確認不要）
特注品 / 特注品＊	特注品（※）（＊印付は配管形態等の確認が必要な場合あり）
オプション	オプション対応

受注区分	納期
受注品	受注後生産対応。納期約2週間
特注品	受注後生産対応。納期約2週間。受注には、配管形態等の事前確認が必要な場合がありますのでご注意ください。（※）
オプション対応	集合管本体の納期+約1週間。例）受注品+オプションの場合、2週間+1週間で納期約3週間

枝管サイズ	
50(1) 65(2)	75(3) 100(4)
50(1) 65(2) 75(3)	50(1) 65(2) 75(3) 100(4)

U7 / U17 / U★7★ / JL1 / JL★0★ / JL▲◎R▲ / CO−P / CO−A◎P0 / CO−B★P★

U27 / U◎◎7 / JL2 / J★0R★ / CO−A◎0P / CO−C◎◎P0

U■7 / U★7■ / JL3 / JL▲◎ / CO−A0P◎ / CO−CP◎◎0

U71 / U■7★ / JR1 / J0◎R▲ / CO−B★P■

U72 / U■7■ / JR2 / J◎L▲ / CO−B■P★

U7■ / U7◎◎ / JR3 / J0R▲◎ / CO−B■P■

U◎07

掲載機種以外にも様々なバリエーションに対応可能です。弊社営業部までお問い合わせください

＜製作可能な機種の例＞

4HF 68,500 / 5HF 122,300	JL▲0L▲
4HF 68,500 / 5HF 122,300	JL▲L▲
4HF 83,000 / 5HF 136,800	Z606
4HF 75,800 / 5HF 129,600	JU7L▲
	JR▲0R▲
	J0R▲R▲
	U707
	JU0R▲7
	JL▲0R▲
	J0R▲L▲

U枝と便器の接続にはP管をお使いください

P管
19,800

⚠ 対向枝への汚水流入対策

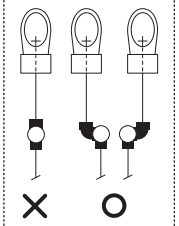

× 5HFは○ ○

オプション	WKP（カンペイ君）	立て管：塩ビ管、耐火二層管 横枝管：塩ビ管	4HF：集合管本体価格 +8,700（5HFはカンペイ君の品揃えなし）
オプション	シンドカット巻		4HF：集合管本体価格 +12,900 5HF：集合管本体価格 +18,100 足伸ばし品のシンドカット巻きの価格は、弊社営業部までお問い合わせください。
特注品	足伸ばし +100		集合管本体価格 +18,200 2段足伸ばしの対応も可能です。弊社営業部までお問い合わせください。
特注品	SUSボルト・ナット		集合管本体（Wスタイル）価格 +2,100（4HF），+4,200（5HF）

※ 配管形態等の事前確認が必要な機種については、設置する住戸の詳細図等をご用意のうえ、弊社営業部までお問い合わせください。

■ 4SLⅡ ・4SLTⅡ 中高層向け２段枝モデル

・2段枝モデル。段違いの汚雑枝管の接続に。
・立て管径100。中高層向け。
　WC+UT　:14階規模まで
　WC+UT+K :12階規模まで
・P寸法の対応範囲については、P15参照。

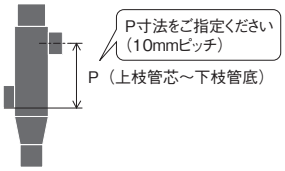

上部枝Aタイプ

	下部枝 Aタイプ	下部枝 Bタイプ	下部枝 Cタイプ	下部枝 Dタイプ
S（片受け） W（両受け） 4SLⅡ（有効長 S:745 W:705）	61,800	69,100	69,100	76,400
4SLTⅡ（有効長 S:865 W:825）	82,300	89,600	89,600	96,900

S:カンペイ立て管用
W:塩ビライニング鋼管、耐火二層管用

	受注品
特注	特注品（※）（原則、製作禁止機種）（配管形態等確認が必要）
特注品 特注品＊	特注品（※）（＊印付は配管形態等の確認が必要な場合あり）
オプション	オプション対応

受注区分	納期
受注品	受注後生産対応。納期約2週間
特注品	受注後生産対応。納期約2週間。受注には、配管形態等の事前確認が必要な場合がありますのでご注意ください。（※）
オプション対応	集合管本体の納期+約1週間。例）受注品+オプションの場合、2週間+1週間で納期約3週間

枝管サイズ

★ 50(1) 65(2)	◎ 50(1) 65(2) 75(3) 100(4)
▲ 50(1) 65(2) 75(3)	

A◎−A1000	A◎−A0001	A◎−B1010	A◎−B0101	A◎−C1100	A◎−C0110	A◎−C0011	A◎−C1001	A◎−D★▲★0	A◎−D03▲3
A◎−A2000	A◎−A0002	A◎−B1020	A◎−B0102	A◎−C1200	A◎−C0120	A◎−C0012	A◎−C1002	A◎−D0★▲★	A◎−D★03▲
A◎−A3000	A◎−A0003	A◎−B2010	A◎−B0201	A◎−C1300	A◎−C0130	A◎−C0013	A◎−C1003	A◎−D★0★▲	A◎−D30★▲
A◎−A0100		A◎−B2020	A◎−B0202	A◎−C2100	A◎−C0210	A◎−C0021	A◎−C2001	A◎−D▲★0★	A◎−D303▲
A◎−A0200		A◎−B1030	A◎−B0103	A◎−C2200	A◎−C0220	A◎−C0022	A◎−C2002	A◎−D★▲30	A◎−D▲★03
A◎−A0300		A◎−B2030	A◎−B0203	A◎−C2300	A◎−C0230	A◎−C0023	A◎−C2003	A◎−D3▲★0	A◎−D▲30★
A◎−A0010		A◎−B3010	A◎−B0301	A◎−C3100	A◎−C0310	A◎−C0031	A◎−C3001	A◎−D3▲30	A◎−D▲303
A◎−A0020		A◎−B3020	A◎−B0302	A◎−C3200	A◎−C0320	A◎−C0032	A◎−C3002	A◎−D0★▲3	
A◎−A0030		A◎−B3030	A◎−B0303	A◎−C3300	A◎−C0330	A◎−C0033	A◎−C3003	A◎−D03▲★	

オプション WKP（カンペイ君）	立て管：塩ビ管、耐火二層管 横枝管：塩ビ管	集合管本体価格 +8,700
オプション シンドカット巻	4SLⅡ P180～210 本体価格 +14,900 / P220～260 本体価格 +12,900 / P270以上 本体価格 +12,000	4SLTⅡ P300～330 本体価格 +14,900 / P340～380 本体価格 +12,900 / P390以上 本体価格 +12,000
特注品 足伸ばし +100	集合管本体価格 +18,200（4SLⅡのみ対応可）	
特注品 SUSボルト・ナット	集合管本体（Wスタイル）価格 +2,100	

※ 配管形態等の事前確認が必要な機種については、設置する住戸の詳細図等をご用意のうえ、弊社営業部までお問い合わせください。

■ 4SLⅡ ・4SLTⅡ 中高層向け２段枝モデル

特注品

・上部枝を A タイプ以外とすることも可能です。(特注品)
・上部枝は、4SL1 段枝モデルの全バリエーションに対応可能です。
⚠4SL1 段枝モデルで配管形態確認が必要なタイプは同様の対応が必要。
・下部枝は、P11 掲載の全バリエーションに対応可能です。
⚠ 配管形態確認が必要なタイプは同様の対応が必要。
・３段枝、下部４方向枝などの特注品対応も可能です。弊社営業部までお問い合わせください。

上部枝のみはP5～6参照

COの位置を枝管より高くした状態で一体化。
品名例)
4SLⅡ−CO−P−A3000−S

		上部枝Bタイプ 特注品＊	上部枝Cタイプ 特注品	上部枝Dタイプ 特注品＊	上部枝なし (0) 特注品	上部CO (P) 特注品
下部枝Aタイプ (AX000, A0X00, A00X0, A000X)	4SLⅡ	67,800	67,800	75,100	56,900	64,200
	4SLTⅡ	96,800	96,800	104,100	75,100	84,700
下部枝Bタイプ (BX0X0, B0X0X) ⚠P11で特注品なら配管形態確認が必要	4SLⅡ	75,100	75,100	82,400	64,200	71,500
	4SLTⅡ	104,100	104,100	111,400	82,400	92,000
下部枝Cタイプ (CXX00, C0XX0, C00XX, CX00X)	4SLⅡ	75,100	75,100	82,400	64,200	71,500
	4SLTⅡ	104,100	104,100	111,400	82,400	92,000
下部枝Dタイプ (DXXX0, D0XXX, DX0XX, DXX0X) ⚠P11で特注品なら配管形態確認が必要	4SLⅡ	82,400	82,400	89,700	71,500	78,650
	4SLTⅡ	111,400	111,400	118,700	89,700	99,300

P寸法の対応範囲については、P15参照。

P寸法をご指定ください
(10mmピッチ)

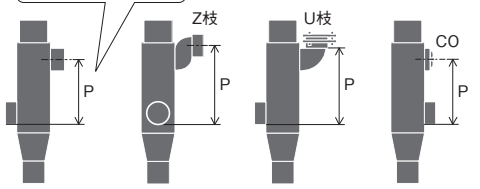

上枝管芯～下枝管底
U枝受け口底～下枝管底
Z枝受け口管芯～下枝管底
COの芯～下枝管底

P寸法が不足の場合に。
Z枝のP寸法もご指定ください。
(P110またはP140)
品名例)
4SLTⅡ−Z6−P140−A0200−P500−S

上部枝BタイプがNGの場合に

上下の枝管が対向で製作不可の場合に

		上部枝Zタイプ (75Z) 特注品	上部枝Z対向 (75Z, 75Z)	上部枝Uタイプ (75U) 特注品	上部枝U対向 (75U, 75U) 特注品	上部枝Jタイプ (L, R) 特注品
下部枝Aタイプ (AX000, A0X00, A00X0, A000X)	4SLⅡ	77,500	100,500	77,500	100,500	69,000
	4SLTⅡ	98,100	128,300	98,100	128,300	90,800
下部枝Bタイプ (BX0X0, B0X0X) ⚠P11で特注品なら配管形態確認が必要	4SLⅡ	84,800	107,800	84,800	107,800	76,300
	4SLTⅡ	105,400	135,600	105,400	135,600	98,100
下部枝Cタイプ (CXX00, C0XX0, C00XX, CX00X)	4SLⅡ	84,800	107,800	84,800	107,800	76,300
	4SLTⅡ	105,400	135,600	105,400	135,600	98,100
下部枝Dタイプ (DXXX0, D0XXX, DX0XX, DXX0X) ⚠P11で特注品なら配管形態確認が必要	4SLⅡ	92,100	115,100	92,100	115,100	83,600
	4SLTⅡ	112,700	142,900	112,700	142,900	105,400

■ 4SLTG・4SLTGⅡ 中高層向け２段枝モデル

・2段枝モデル。段違いの汚雑枝管の接続に。
・立て管径100。中高層向け。
　WC+UT　:14階規模まで
　WC+UT+K :12階規模まで
・P寸法の対応範囲については、P15参照。

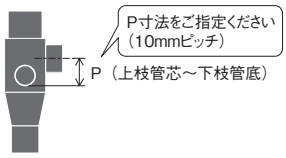

上下の枝管が同方向、または対向する場合に

	上部枝Aタイプ		上部枝Jタイプ（特注品）		上部枝Bタイプ（特注品＊）
	下部枝 Aタイプ	下部枝 Bタイプ	下部枝 Aタイプ	下部枝 Bタイプ	下部枝 Aタイプ
S（片受け） W（両受け） 4SLTG（有効長 S:580 W:540）	64,200	71,500	72,600	79,900	71,500
4SLTGⅡ（有効長 S:865 W:825）	89,600	96,900	98,100	105,400	96,900

S:カンペイ立て管用
W:塩ビライニング鋼管、耐火二層管用

	受注品
特注	特注品（※）（原則、製作禁止機種）（配管形態等確認が必要）
特注品 / 特注品＊	特注品（※）（＊印付は配管形態等の確認が必要な場合あり）
オプション	オプション対応

受注区分	納期
受注品	受注後生産対応。納期約2週間
特注品	受注後生産対応。納期約2週間。受注には、配管形態等の事前確認が必要な場合がありますのでご注意ください。（※）
オプション対応	集合管本体の納期+約1週間。例）受注品+オプションの場合、2週間+1週間で納期約3週間

枝管サイズ	
★ 50(1) 65(2)	■ 75(3) 100(4)
▲ 50(1) 65(2) 75(3)	◎ 50(1) 65(2) 75(3) 100(4)

A◎−A0100	A◎−A0001	A◎−B0101	A◎−B0103	JL▲−A0100 JR▲−A0100	JL▲−A0001 JR▲−A0001	JL▲−B0101 JR▲−B0101	JL▲−B0103 JR▲−B0103	B★0★−A0001
A◎−A0200	A◎−A0002	A◎−B0102	A◎−B0203	JL▲−A0200 JR▲−A0200	JL▲−A0002 JR▲−A0002	JL▲−B0102 JR▲−B0102	JL▲−B0203 JR▲−B0203	B★0★−A0002
A◎−A0300	A◎−A0003	A◎−B0201	A◎−B0301	JL▲−A0300 JR▲−A0300	JL▲−A0003 JR▲−A0003	JL▲−B0201 JR▲−B0201	JL▲−B0301 JR▲−B0301	B★0★−A0003
		A◎−B0202	A◎−B0302			JL▲−B0202 JR▲−B0202	JL▲−B0302 JR▲−B0302	B★0■−A000▲ B■0★−A000▲ B■0■−A000▲
			A◎−B0303				JL▲−B0303 JR▲−B0303	

A▲000、A00▲0は製作不可。上部枝Jタイプをご検討ください。

上部立て管受け口の接合には、シール滑剤をお使いください

シール滑剤Ⅱ 1kg容器（約160口分）	8,100

⚠ 対向枝への汚水流入対策

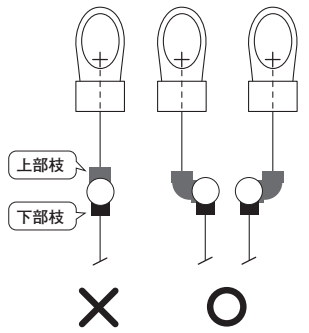

上部Z枝・U枝、上部枝なし、CO付、3段枝などの特注品対応も可能です。弊社営業部までお問い合わせください。
4SLTGⅡで3段枝とする場合、4SLTⅡの対応可能P寸法にも対応できます。

オプション WKP（カンペイ君）	立て管：塩ビ管、耐火二層管 横枝管：塩ビ管	集合管本体価格 +8,700
オプション シンドカット巻	4SLTG P100以内 本体価格 +12,900 / P110以上 本体価格 +12,000	足伸ばし品のシンドカット巻きの価格は、弊社営業部までお問い合わせください。 / 4SLTGⅡ 本体価格 +14,900
特注品 足伸ばし +100	集合管本体価格 +18,200（4SLTGのみ対応可）	
特注品 SUSボルト・ナット	集合管本体（Wスタイル）価格 +2,100	

※ 配管形態等の事前確認が必要な機種については、設置する住戸の詳細図等をご用意のうえ、弊社営業部までお問い合わせください。

■ 4SF 超高層向け２段枝モデル

（本品は他の受注品よりも納期がかかります。
納期につきましては、弊社営業部までお問い合わせください。）

・2段枝モデル。段違いの汚雑枝管の接続に。
・立て管径100。高層・超高層向け。
　WC+UT　:29階規模まで
　WC+UT+K :20階規模まで
・上部枝75のみ。下部スタイルS（片受け）のみ。
・有効長＝P寸法＋550

対応P寸法	標準	リレー管付
	240～360	370～760

・上部枝B・Cタイプは特注品。それ以外は受注品。

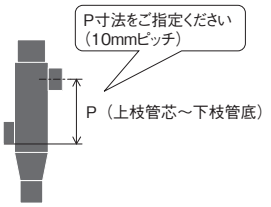

					上部枝Aタイプ	上部枝Bタイプ	上部枝Cタイプ	上部枝なし
					A3	B303	C33	0
下部枝Aタイプ	AX000	A0X00	A00X0	A000X	72,100	84,800	84,800	58,800
下部枝Bタイプ ⚠P11で特注品なら配管形態確認が必要	BX0X0	B0X0X			84,800	97,500	97,500	75,100
下部枝Cタイプ	CXX00	C0XX0	C00XX	CX00X	84,800	97,500	97,500	75,100
下部枝Dタイプ ⚠P11で特注品なら配管形態確認が必要	DXXX0	D0XXX	DX0XX	DXX0X	97,500	110,200	110,200	82,300
下部枝なし	0				67,800	79,900	79,900	58,100

⚠上部枝と下部枝の組み合わせに一部制限があります。下図の対応表をご確認ください。

	上部枝			
	A3	B303	C33	0
下部枝	AX000 A0X00 A00X0 A000X	AX000 A0X00	AX000 A0X00 A00X0 A000X	AX000
	BX0X0 B0X0X	BX0X0 B0X0X	BX0X0 B0X0X	BX0X0
	CXX00 C0XX0 C00XX CX00X	CXX00 C0XX0	CXX00 C0XX0 CX00X	CXX00
	DXXX0 D0XXX DX0XX DXX0X	DXXX0 DXX0X	DXXX0 DXX0X	DXXX0
	0	0	0	0

	オプション シンドカット巻		集合管本体価格 ＋15,700	足伸ばし品のシンドカット巻きの価格は、弊社営業部までお問い合わせください。
	特注品 足伸ばし +100	本特注品は納期がかかりますので、別途お問い合わせください。	集合管本体価格 ＋15,200	対応可能なタイプについて、弊社営業部までお問い合わせください。
	特注品 リレー管付		集合管本体価格 ＋29,100	

※ 配管形態等の事前確認が必要な機種については、設置する住戸の詳細図等をご用意のうえ、弊社営業部までお問い合わせください。

■ 2段枝モデルP寸法対応表

4SLⅡ、4SLTⅡ、4SLTG、4SLTGⅡ、4SRⅡ、4SRTⅡ、4SRTG、4SRTGⅡ													
	上枝50			上枝65			上枝75（上部COのみも）			上枝100			
	下枝50	下枝65	下枝75	下枝50	下枝65	下枝75	下枝50	下枝65	下枝75	下枝50	下枝65	下枝75	
P80	TG ●△	TG ●△	TG ●△										P80
P90	TG ●△	TG ●△	TG ●△	TG ●△	TG ●△	TG ●△	TG ●△	TG ●△	TG ●△				P90
P100	TG ●△	TG ●△	TG ●△	TG ●△	TG ●△	TG ●△	TG ●△	TG ●△	TG ●△				P100
P110	TG ●△	TG ●△	TG ●△	TG ●△	TG ●△	TG ●△	TG ●△	TG ●△	TG ●△	TG ●△	TG ●△	TG ●△	P110
P120	TG ●△	TG ●△	TG ●△	TG ●△	TG ●△	TG ●△	TG ●△	TG ●△	TG ●△	TG ●△	TG ●△	TG ●△	P120
P130	TG ●△	TG ●△	TG ●△	TG ●△	TG ●△	TG ●△	TG ●△	TG ●△	TG ●△	TG ●△	TG ●△	TG ●△	P130
P140	TG ●△	TG ●△	TG ●△	TG ●△	TG ●△	TG ●△	TG ●△	TG ●△	TG ●△	TG ●△	TG ●△	TG ●△	P140
P150	TG ●△×	TG ●△×	TG ●△×	TG ●△×	TG ●△×	TG ●△×	TG ●△	TG ●△	TG ●△	TG ●△	TG ●△	TG ●△	P150
P160	TG ●△×	TG ●△×	TG ●△×	TG ●△×	TG ●△×	TG ●△×	TG ●△×	TG ●△×	TG ●△×	TG ●△	TG ●△	TG ●△	P160
P170				TG ●△×	TG ●△×	TG ●△×	TG ●△×	TG ●△×	TG ●△×	TG ●△×	TG ●△×	TG ●△×	P170
P180	Ⅱ●	Ⅱ●	Ⅱ●△	Ⅱ●	Ⅱ●△		TG ●△×	TG ●△×	TG ●△×	TG ●△×	TG ●△×	TG ●△×	P180
P190	Ⅱ●	Ⅱ●	Ⅱ●	Ⅱ●	Ⅱ●	Ⅱ●△	Ⅱ●	Ⅱ●		TG ●△×	TG ●△×	TG ●△×	P190
P200	Ⅱ●	Ⅱ●	Ⅱ●	Ⅱ●	Ⅱ●	Ⅱ●	Ⅱ●	Ⅱ●	Ⅱ●△	Ⅱ●	Ⅱ●△		P200
P210	Ⅱ	Ⅱ	Ⅱ	Ⅱ●	Ⅱ●	Ⅱ●	Ⅱ●	Ⅱ●	Ⅱ●	Ⅱ●	Ⅱ●	Ⅱ●△	P210
P220	Ⅱ	Ⅱ	Ⅱ	Ⅱ	Ⅱ	Ⅱ	Ⅱ	Ⅱ	Ⅱ	Ⅱ●	Ⅱ●	Ⅱ●	P220
P230	Ⅱ	Ⅱ	Ⅱ	Ⅱ	Ⅱ	Ⅱ	Ⅱ	Ⅱ	Ⅱ	Ⅱ●	Ⅱ●	Ⅱ●	P230
P240	Ⅱ	Ⅱ	Ⅱ	Ⅱ	Ⅱ	Ⅱ	Ⅱ	Ⅱ	Ⅱ	Ⅱ	Ⅱ	Ⅱ	P240
P250	Ⅱ	Ⅱ	Ⅱ	Ⅱ	Ⅱ	Ⅱ	Ⅱ	Ⅱ	Ⅱ	Ⅱ	Ⅱ	Ⅱ	P250
P260	Ⅱ	Ⅱ	Ⅱ	Ⅱ	Ⅱ	Ⅱ	Ⅱ	Ⅱ	Ⅱ	Ⅱ	Ⅱ	Ⅱ	P260
P270	Ⅱ	Ⅱ	Ⅱ	Ⅱ	Ⅱ	Ⅱ	Ⅱ	Ⅱ	Ⅱ	Ⅱ	Ⅱ	Ⅱ	P270
P280	Ⅱ	Ⅱ	Ⅱ	Ⅱ	Ⅱ	Ⅱ	Ⅱ	Ⅱ	Ⅱ	Ⅱ	Ⅱ	Ⅱ	P280
P290	Ⅱ	Ⅱ	Ⅱ	Ⅱ	Ⅱ	Ⅱ	Ⅱ	Ⅱ	Ⅱ	Ⅱ	Ⅱ	Ⅱ	P290
P300	Ⅱ,TⅡ	Ⅱ,TⅡ	Ⅱ,TⅡ	Ⅱ,TⅡ	Ⅱ,TⅡ	Ⅱ	Ⅱ	Ⅱ	Ⅱ	Ⅱ	Ⅱ	Ⅱ	P300
P310	Ⅱ×,TⅡ	Ⅱ×,TⅡ	Ⅱ×,TⅡ	Ⅱ,TⅡ	Ⅱ,TⅡ	Ⅱ,TⅡ	Ⅱ,TⅡ	Ⅱ,TⅡ	Ⅱ	Ⅱ	Ⅱ	Ⅱ	P310
P320	Ⅱ×,TⅡ	Ⅱ×,TⅡ	Ⅱ×,TⅡ	Ⅱ×,TⅡ	Ⅱ×,TⅡ	Ⅱ×,TⅡ	Ⅱ,TⅡ	Ⅱ,TⅡ	Ⅱ,TⅡ	Ⅱ,TⅡ	Ⅱ,TⅡ	Ⅱ	P320
P330	Ⅱ×,TⅡ	Ⅱ×,TⅡ	Ⅱ×,TⅡ	Ⅱ×,TⅡ	Ⅱ×,TⅡ	Ⅱ×,TⅡ	Ⅱ×,TⅡ	Ⅱ×,TⅡ	Ⅱ×,TⅡ	Ⅱ,TⅡ	Ⅱ,TⅡ	Ⅱ,TⅡ	P330
P340	TⅡ	TⅡ	TⅡ	TⅡ	TⅡ	TⅡ	Ⅱ×,TⅡ	Ⅱ×,TⅡ	Ⅱ×,TⅡ	Ⅱ×,TⅡ	Ⅱ×,TⅡ	Ⅱ×,TⅡ	P340
P350	TⅡ	TⅡ	TⅡ	TⅡ	TⅡ	TⅡ	TⅡ	TⅡ	TⅡ	Ⅱ×,TⅡ	Ⅱ×,TⅡ	Ⅱ×,TⅡ	P350
P360	TⅡ	TⅡ	TⅡ	TⅡ	TⅡ	TⅡ	TⅡ	TⅡ	TⅡ	TⅡ	TⅡ	TⅡ	P360
P370	TⅡ	TⅡ	TⅡ	TⅡ	TⅡ	TⅡ	TⅡ	TⅡ	TⅡ	TⅡ	TⅡ	TⅡ	P370
P380	TⅡ	TⅡ	TⅡ	TⅡ	TⅡ	TⅡ	TⅡ	TⅡ	TⅡ	TⅡ	TⅡ	TⅡ	P380
P390	TⅡ	TⅡ	TⅡ	TⅡ	TⅡ	TⅡ	TⅡ	TⅡ	TⅡ	TⅡ	TⅡ	TⅡ	P390
P400	TⅡ	TⅡ	TⅡ	TⅡ	TⅡ	TⅡ	TⅡ	TⅡ	TⅡ	TⅡ	TⅡ	TⅡ	P400
P410	TⅡ	TⅡ	TⅡ	TⅡ	TⅡ	TⅡ	TⅡ	TⅡ	TⅡ	TⅡ	TⅡ	TⅡ	P410
P420	TⅡ	TⅡ	TⅡ	TⅡ	TⅡ	TⅡ	TⅡ	TⅡ	TⅡ	TⅡ	TⅡ	TⅡ	P420
P430	TⅡ×	TⅡ×	TⅡ×	TⅡ	TⅡ	TⅡ	TⅡ	TⅡ	TⅡ	TⅡ	TⅡ	TⅡ	P430
P440	TⅡ×	TⅡ×	TⅡ×	TⅡ×	TⅡ×	TⅡ×	TⅡ	TⅡ	TⅡ	TⅡ	TⅡ	TⅡ	P440
P450	TⅡ×	TⅡ×	TⅡ×	TⅡ×	TⅡ×	TⅡ×	TⅡ×	TⅡ×	TⅡ×	TⅡ	TⅡ	TⅡ	P450
P460							TⅡ×	TⅡ×	TⅡ×	TⅡ×	TⅡ×	TⅡ×	P460
P470										TⅡ×	TⅡ×	TⅡ×	P470
P480													P480
P490													P490
P500													P500
P510													P510
P520													P520
P530													P530
P540													P540

TG　：4SLTG, 4SLTGⅡ, 4SRTG, 4SRTGⅡで対応可
Ⅱ　：4SLⅡ, 4SRⅡで対応可
TⅡ　：4SLTⅡ, 4SRTⅡで対応可（4SLTGⅡ, 4SRTGⅡの3段枝も）
△　：上枝真下への枝の設置不可
●　：上枝（CO除く）と対向する位置への枝の設置不可
×　：シンドカット巻不可（「Ⅱ×、TⅡ」の場合、Ⅱのみシンドカット巻不可）

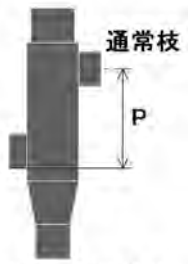

上枝管芯～下枝管底

COの芯～下枝管底

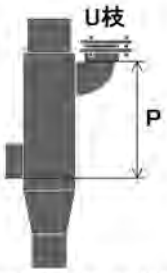

U枝受け口底～下枝管底

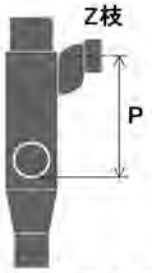

Z枝受け口管芯～下枝管底

	4SLⅡ、4SLTⅡ、4SLTG、4SLTGⅡ、4SRⅡ、4SRTⅡ、4SRTG、4SRTGⅡ									4SF			
	上枝75U			上枝75Z (P110)			上枝75Z (P140)			上枝75			
	下枝50	下枝65	下枝75	下枝50	下枝65	下枝75	下枝50	下枝65	下枝75	下枝50	下枝65	下枝75	
P80													P80
P90													P90
P100													P100
P110													P110
P120													P120
P130	TG ●△	TG ●△	TG ●△										P130
P140	TG ●△	TG ●△	TG ●△										P140
P150	TG ●△	TG ●△	TG ●△	TG ●△	TG ●△	TG ●△							P150
P160	TG ●△	TG ●△	TG ●△	TG ●△	TG ●△	TG ●△							P160
P170	TG ●△	TG ●△	TG ●△	TG ●△	TG ●△	TG ●△							P170
P180	TG ●△	TG ●△	TG ●△	TG ●△	TG ●△	TG ●△	TG ●△	TG ●△	TG ●△				P180
P190	TG ●△	TG ●△	TG ●△	TG ●△	TG ●△	TG ●△	TG ●△	TG ●△	TG ●△				P190
P200	TG ●△×	TG ●△×	TG ●△×	TG ●△	TG ●△	TG ●△	TG ●△	TG ●△	TG ●△				P200
P210	TG ●△×	TG ●△×	TG ●△×	TG ●△×	TG ●△×	TG ●△×	TG ●△	TG ●△	TG ●△				P210
P220				TG ●△×	TG ●△×	TG ●△×	TG ●△	TG ●△	TG ●△				P220
P230	Ⅱ ●	Ⅱ ●	Ⅱ ●△	TG ●×	TG ●×	TG ●△×	TG ●△	TG ●△	TG ●△				P230
P240	Ⅱ ●	Ⅱ ●	Ⅱ ●	Ⅱ ●	Ⅱ ●		TG ●△×	TG ●△×	TG ●△×	○	○	○	P240
P250	Ⅱ ●	Ⅱ ●	Ⅱ ●	Ⅱ ●	Ⅱ ●	Ⅱ ●	TG ●△×	TG ●△×	TG ●△×	○	○	○	P250
P260	Ⅱ	Ⅱ	Ⅱ	Ⅱ ●	Ⅱ ●	Ⅱ ●	TG ●×	TG ●×	TG ●△×	○	○	○	P260
P270	Ⅱ	Ⅱ	Ⅱ	Ⅱ	Ⅱ	Ⅱ	Ⅱ ●	Ⅱ ●		○	○	○	P270
P280	Ⅱ	Ⅱ	Ⅱ	Ⅱ	Ⅱ	Ⅱ	Ⅱ ●	Ⅱ ●	Ⅱ ●	○	○	○	P280
P290	Ⅱ	Ⅱ	Ⅱ	Ⅱ	Ⅱ	Ⅱ	Ⅱ ●	Ⅱ ●	Ⅱ ●	○	○	○	P290
P300	Ⅱ	Ⅱ	Ⅱ	Ⅱ	Ⅱ	Ⅱ	Ⅱ	Ⅱ	Ⅱ	○	○	○	P300
P310	Ⅱ	Ⅱ	Ⅱ	Ⅱ	Ⅱ	Ⅱ	Ⅱ	Ⅱ	Ⅱ	○	○	○	P310
P320	Ⅱ	Ⅱ	Ⅱ	Ⅱ	Ⅱ	Ⅱ	Ⅱ	Ⅱ	Ⅱ	○	○	○	P320
P330	Ⅱ	Ⅱ	Ⅱ	Ⅱ	Ⅱ	Ⅱ	Ⅱ	Ⅱ	Ⅱ	○	○	○	P330
P340	Ⅱ	Ⅱ	Ⅱ	Ⅱ	Ⅱ	Ⅱ	Ⅱ	Ⅱ	Ⅱ	○	○	○	P340
P350	Ⅱ,TⅡ	Ⅱ,TⅡ	Ⅱ,TⅡ	Ⅱ	Ⅱ	Ⅱ	Ⅱ	Ⅱ	Ⅱ	○	○	○	P350
P360	Ⅱ×,TⅡ	Ⅱ×,TⅡ	Ⅱ×,TⅡ	Ⅱ,TⅡ	Ⅱ,TⅡ	Ⅱ	Ⅱ	Ⅱ	Ⅱ	○	○	○	P360
P370	Ⅱ×,TⅡ	Ⅱ×,TⅡ	Ⅱ×,TⅡ	Ⅱ,TⅡ	Ⅱ,TⅡ	Ⅱ,TⅡ	Ⅱ	Ⅱ	Ⅱ	○(R)	○(R)	○(R)	P370
P380	Ⅱ×,TⅡ	Ⅱ×,TⅡ	Ⅱ×,TⅡ	Ⅱ×,TⅡ	Ⅱ×,TⅡ	Ⅱ×,TⅡ	Ⅱ	Ⅱ	Ⅱ	○(R)	○(R)	○(R)	P380
P390	TⅡ	TⅡ	TⅡ	Ⅱ×,TⅡ	Ⅱ×,TⅡ	Ⅱ×,TⅡ	Ⅱ,TⅡ	Ⅱ,TⅡ	Ⅱ	○(R)	○(R)	○(R)	P390
P400	TⅡ	TⅡ	TⅡ	TⅡ	TⅡ	TⅡ	Ⅱ,TⅡ	Ⅱ,TⅡ	Ⅱ,TⅡ	○(R)	○(R)	○(R)	P400
P410	TⅡ	TⅡ	TⅡ	TⅡ	TⅡ	TⅡ	Ⅱ×,TⅡ	Ⅱ×,TⅡ	Ⅱ×,TⅡ	○(R)	○(R)	○(R)	P410
P420	TⅡ	TⅡ	TⅡ	TⅡ	TⅡ	TⅡ	Ⅱ×,TⅡ	Ⅱ×,TⅡ	Ⅱ×,TⅡ	○(R)	○(R)	○(R)	P420
P430	TⅡ	TⅡ	TⅡ	TⅡ	TⅡ	TⅡ	TⅡ	TⅡ	TⅡ	○(R)	○(R)	○(R)	P430
P440	TⅡ	TⅡ	TⅡ	TⅡ	TⅡ	TⅡ	TⅡ	TⅡ	TⅡ	○(R)	○(R)	○(R)	P440
P450	TⅡ	TⅡ	TⅡ	TⅡ	TⅡ	TⅡ	TⅡ	TⅡ	TⅡ	○(R)	○(R)	○(R)	P450
P460	TⅡ	TⅡ	TⅡ	TⅡ	TⅡ	TⅡ	TⅡ	TⅡ	TⅡ	○(R)	○(R)	○(R)	P460
P470	TⅡ	TⅡ	TⅡ	TⅡ	TⅡ	TⅡ	TⅡ	TⅡ	TⅡ	○(R)	○(R)	○(R)	P470
P480	TⅡ×	TⅡ×	TⅡ×	TⅡ	TⅡ	TⅡ	TⅡ	TⅡ	TⅡ	○(R)	○(R)	○(R)	P480
P490	TⅡ×	TⅡ×	TⅡ×	TⅡ	TⅡ	TⅡ	TⅡ	TⅡ	TⅡ	○(R)	○(R)	○(R)	P490
P500	TⅡ×	TⅡ×	TⅡ×	TⅡ×	TⅡ×	TⅡ×	TⅡ	TⅡ	TⅡ	○(R)	○(R)	○(R)	P500
P510				TⅡ×	TⅡ×	TⅡ×	TⅡ	TⅡ	TⅡ	○(R)	○(R)	○(R)	P510
P520							TⅡ	TⅡ	TⅡ	○(R)	○(R)	○(R)	P520
P530							TⅡ×	TⅡ×	TⅡ×	○(R)	○(R)	○(R)	P530
P540							TⅡ×	TⅡ×	TⅡ×	○(R)	○(R)	○(R)	P540
										○(R)	○(R)	○(R)	P550
										○(R)	○(R)	○(R)	P560
										○(R)	○(R)	○(R)	P570
										○(R)	○(R)	○(R)	P580
										○(R)	○(R)	○(R)	P590
										○(R)	○(R)	○(R)	P600
										○(R)	○(R)	○(R)	P610
										○(R)	○(R)	○(R)	P620
										○(R)	○(R)	○(R)	P630
										○(R)	○(R)	○(R)	P640
										○(R)	○(R)	○(R)	P650
										○(R)	○(R)	○(R)	P660
										○(R)	○(R)	○(R)	P670
										○(R)	○(R)	○(R)	P680
										○(R)	○(R)	○(R)	P690
										○(R)	○(R)	○(R)	P700
										○(R)	○(R)	○(R)	P710
										○(R)	○(R)	○(R)	P720
										○(R)	○(R)	○(R)	P730
										○(R)	○(R)	○(R)	P740
										○(R)	○(R)	○(R)	P750
										○(R)	○(R)	○(R)	P760

TG　：4SLTG, 4SLTGⅡ, 4SRTG, 4SRTGⅡで対応可
Ⅱ　：4SLⅡ, 4SRⅡで対応可
TⅡ　：4SLTⅡ, 4SRTⅡで対応可（4SLTGⅡ, 4SRTGⅡの3段枝も）
△　：上枝真下への枝の設置不可
●　：上枝（CO除く）と対向する位置への枝の設置不可
×　：シンドカット巻不可（「Ⅱ×、TⅡ」の場合、Ⅱのみシンドカット巻不可）

○　：対応可
○(R)：リレー管付で対応可

■ 4SVT 最上階用特殊仕様集合管

・最上階用特殊仕様集合管。
・立て管径100の系統の最上階で使用可。
（4HFシステムの最上階にも使用可）
・途中階では使用不可。
・通気用100枝への排水器具接続不可。

75Z枝のP寸法をご指定ください。P110またはP140

		最上階用特殊仕様（100通気枝あり）					
		100通気のみ	100通気＋通常枝1つ	100通気＋通常枝2つ	100通気＋Z枝1つ	100通気＋J枝1つ	100通気＋J枝1つ＋通常枝1つ
S（片受け） W（両受け）	4SVT	51,500	58,800	66,100	74,500	67,300	74,500

S：カンペイ立て管用
W：塩ビライニング鋼管、耐火二層管用

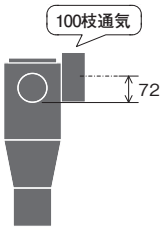

通気用100枝への排水器具接続不可

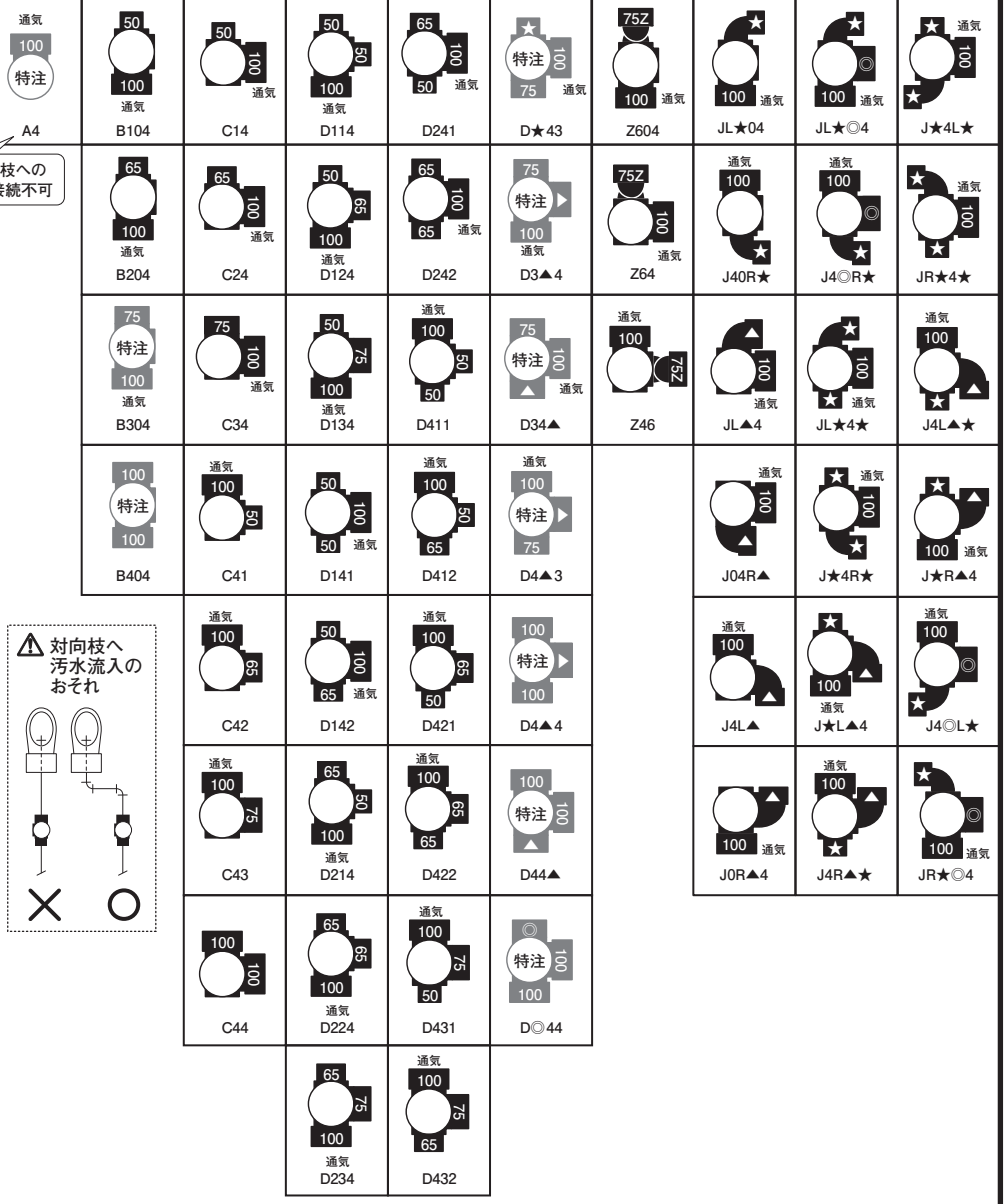

	受注品
特注	特注品（※）（原則、製作禁止機種）（配管形態等確認が必要）
特注品 特注品＊	特注品（※）（＊印付は配管形態等の確認が必要な場合あり）
オプション	オプション対応

受注区分	納期
受注品	受注後生産対応。納期約2週間
特注品	受注後生産対応。納期約2週間。受注には、配管形態等の事前確認が必要な場合がありますのでご注意ください。（※）
オプション対応	集合管本体の納期+約1週間。例）受注品+オプションの場合、2週間+1週間で納期約3週間

枝管サイズ	
★ 50(1) 65(2)	■ 75(3) 100(4)
▲ 50(1) 65(2) 75(3)	◎ 50(1) 65(2) 75(3) 100(4)

J枝2つ、Z枝1つ＋通常枝1つなどの対応も可能です。
弊社営業部までお問い合わせください。

オプション WKP（カンペイ君）	立て管：塩ビ管、耐火二層管 横枝管：塩ビ管	集合管本体価格 +8,700
オプション シンドカット巻		集合管本体価格 +12,900
特注品 足伸ばし +100		集合管本体価格 +18,200
特注品 SUSボルト・ナット		集合管本体（Wスタイル）価格 +2,100

足伸ばし品のシンドカット巻きの価格は、弊社営業部までお問い合わせください。

※ 配管形態等の事前確認が必要な機種については、設置する住戸の詳細図等をご用意のうえ、弊社営業部までお問い合わせください。

3SV 最上階用特殊仕様集合管

・最上階用特殊仕様集合管。
・立て管径75の系統の最上階で使用可。
・雑排水専用。(注:大便器接続不可)
・途中階では使用不可。
・通気用75Z枝への排水器具接続不可。

	最上階用特殊仕様(75Z通気枝あり)			
	75Z通気のみ	75Z通気 + 通常枝1つ	75Z通気 + 通常枝2つ	75Z通気 + J枝1つ
S (片受け) W (両受け) 3SV	44,800	52,100	59,400	60,600

S:カンペイ立て管用
W:塩ビライニング鋼管、耐火二層管用

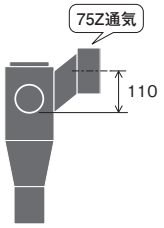

通気用75Z枝への排水器具接続不可

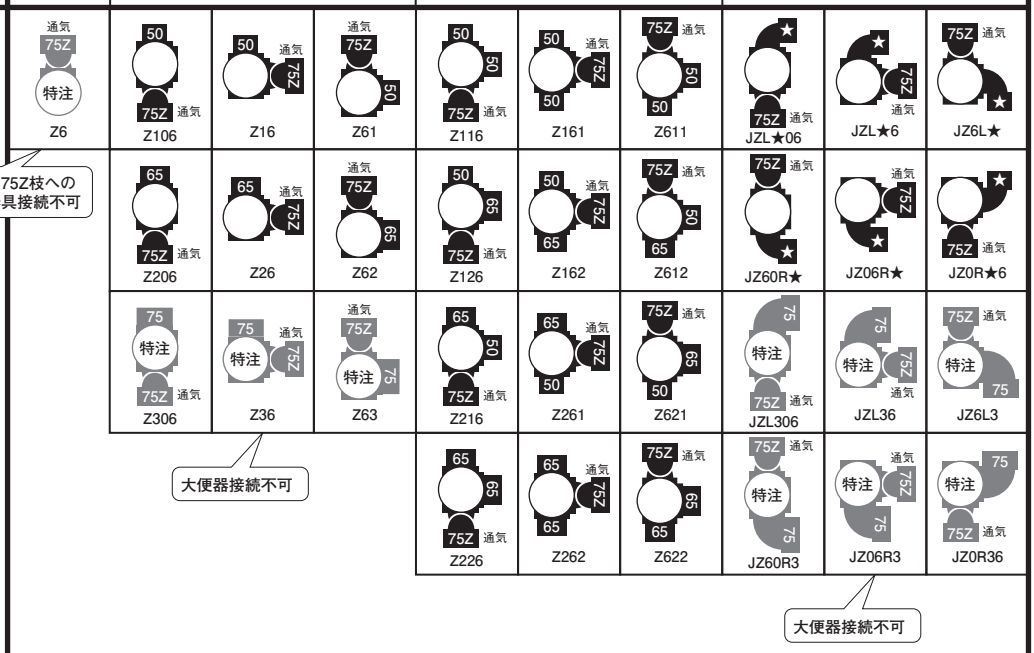

	受注品
特注	特注品(※)(原則、製作禁止機種)(配管形態等確認が必要)
特注品 / 特注品＊	特注品(※)(＊印付は配管形態等の確認が必要な場合あり)
オプション	オプション対応

受注区分	納期
受注品	受注後生産対応。納期約2週間
特注品	受注後生産対応。納期約2週間。受注には、配管形態等の事前確認が必要な場合がありますのでご注意ください。(※)
オプション対応	集合管本体の納期+約1週間。例)受注品+オプションの場合、2週間+1週間で納期約3週間

枝管サイズ	
★ 50(1) 65(2)	▲ 50(1) 65(2) 75(3)

J枝2つなどの対応も可能です。弊社営業部までお問い合わせください。

	オプション WKP(カンペイ君)		集合管本体価格 +8,100 (立て管:塩ビ管、耐火二層管 横枝管:塩ビ管)
	オプション シンドカット巻		集合管本体価格 +10,500 (足伸ばし品のシンドカット巻きの価格は、弊社営業部までお問い合わせください。)
	特注品 足伸ばし	+80	集合管本体 +3,500(Sスタイル), +6,800(Wスタイル)
		+160	集合管本体 +7,000(Sスタイル), +13,600(Wスタイル)
特注品	SUSボルト・ナット		集合管本体(Wスタイル)価格 +2,100

※ 配管形態等の事前確認が必要な機種については、設置する住戸の詳細図等をご用意のうえ、弊社営業部までお問い合わせください。

■ 4SR・4SRT 最下階専用集合管

Z枝のP寸法をご指定ください。P110またはP140

・最下階専用集合管。
・立て管径100。
・途中階での使用不可。

5Lベンドと直に接続してください（首長不可）

		Aタイプ（1枝）	Bタイプ（180度2枝）	Cタイプ（90度2枝）	Dタイプ（3枝）	ゼロタイプ（枝なし）	Zタイプ（Z形段違い枝あり）		
							75Z	Z枝1つ＋通常枝1つ	Z枝1つ＋通常枝2つ
S（片受け）	4SR（有効長 460）	43,600	50,900	50,900	58,200	36,300	59,300	66,600	73,900
	4SRT（有効長 580）	46,700	54,000	54,000	61,300	39,400	62,400	69,700	77,000

	標準品
	4SR ：標準品 4SRT：受注品
	受注品
特注	特注品（※）（原則、製作禁止機種）（配管形態等確認が必要）
特注品 特注品＊	特注品（※）（＊印付は配管形態等の確認が必要な場合あり）
オプション	オプション対応

受注区分	納期
受注品	受注後生産対応。納期約2週間
特注品	受注後生産対応。納期約2週間。受注には、配管形態等の事前確認が必要な場合がありますのでご注意ください。（※）
オプション対応	集合管本体の納期+約1週間。例）受注品+オプションの場合、2週間+1週間で納期約3週間

枝管サイズ	
50(1) 65(2)	75(3) 100(4)
50(1) 65(2) 75(3)	50(1) 65(2) 75(3) 100(4)

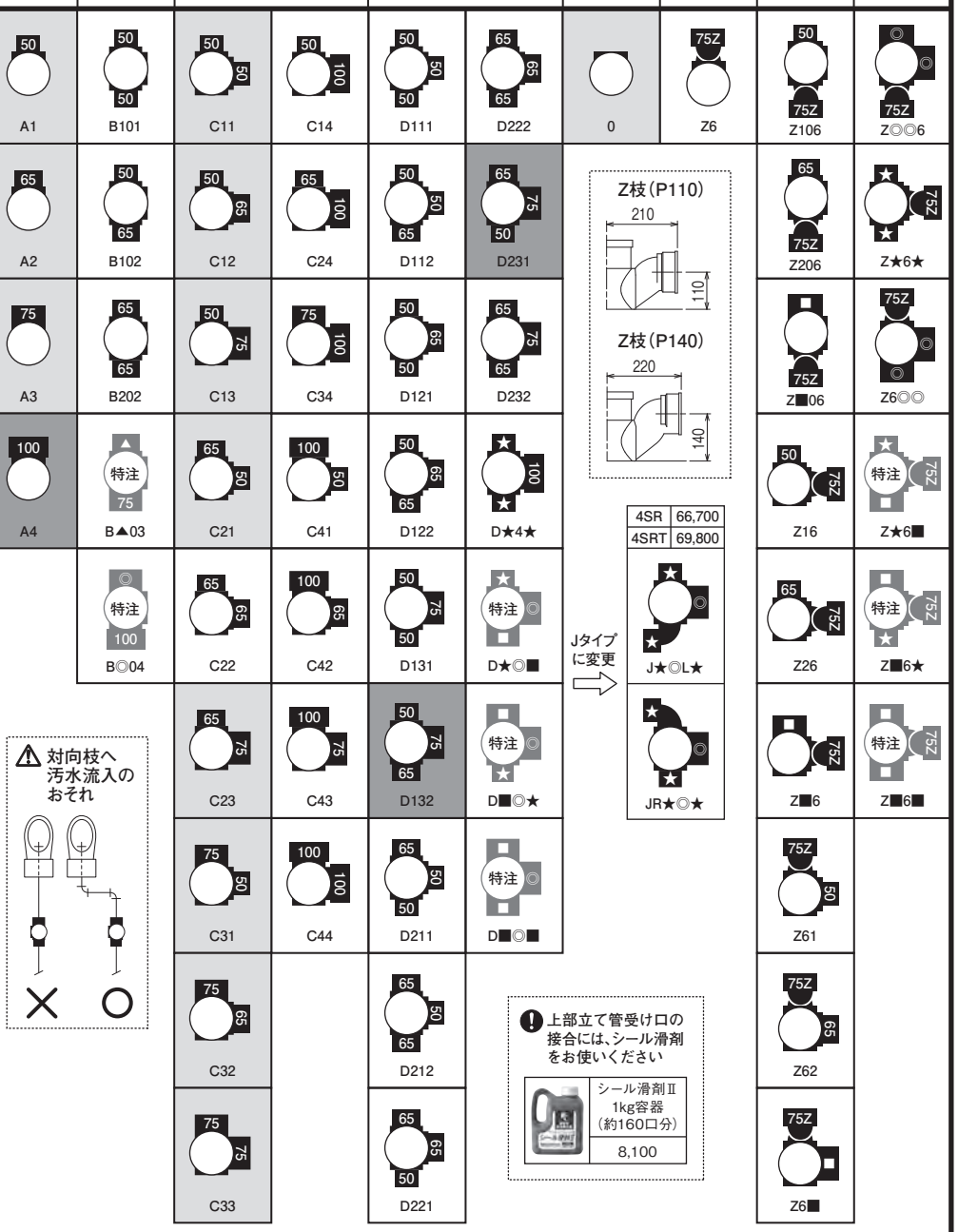

4SR	66,700
4SRT	69,800

A	オプション シンドカット巻	4SR：集合管本体価格 +12,000 4SRT：集合管本体価格 +12,900	標準寸法以外のシンドカット取り付け寸法（A寸法）の指定も可能です。シンドカット取り付け対応表（P34）をご確認ください。
	特注品 足伸ばし	（対応不可）	足切りは集合管本体価格+2,000円（10mmピッチ。−10〜−160mm。シンドカット巻きの場合は、シンドカット取り付け対応表（P34）をご確認ください。）

※配管形態等の事前確認が必要な機種については、設置する住戸の詳細図等をご用意のうえ、弊社営業部までお問い合わせください。
※足切りは受注品扱いとなり発注時のみの受付となります。製品鋳造後の足切りはお受けできませんのでご注意ください。

■ 4SR・4SRT 最下階専用集合管

・最下階専用集合管。
・立て管径100。
・途中階での使用不可。

5Lベンドと直に接続してください（首長不可）

		Uタイプ（上向き枝あり）			Jタイプ（エルボ枝あり）			掃除口（CO）付			
			U枝1つ＋通常枝1つ	U枝1つ＋通常枝2つ		J枝1つ＋通常枝1つ	J枝2つ＋通常枝1つ（同方向）		通常枝1つ＋掃除口1つ	通常枝2つ＋掃除口1つ	通常枝3つ＋掃除口1つ
S（片受け）	4SR（有効長 460）	59,300	66,600	73,900	52,100	59,400	75,200	46,000	53,300	60,600	67,900
	4SRT（有効長 580）	62,400	69,700	77,000	55,200	62,500	78,300	49,100	56,400	63,700	71,000

	受注品
特注	特注品（※）（原則、製作禁止機種）（配管形態等確認が必要）
特注品 / 特注品＊	特注品（※）（＊印付は配管形態等の確認が必要な場合あり）
オプション	オプション対応

受注区分	納期
受注品	受注後生産対応。納期約2週間
特注品	受注後生産対応。納期約2週間。受注には、配管形態等の事前確認が必要な場合がありますのでご注意ください。（※）
オプション対応	集合管本体の納期+約1週間。例）受注品+オプションの場合、2週間+1週間で納期約3週間

枝管サイズ	
★ 50(1) 65(2)	■ 75(3) 100(4)
▲ 50(1) 65(2) 75(3)	◎ 50(1) 65(2) 75(3) 100(4)

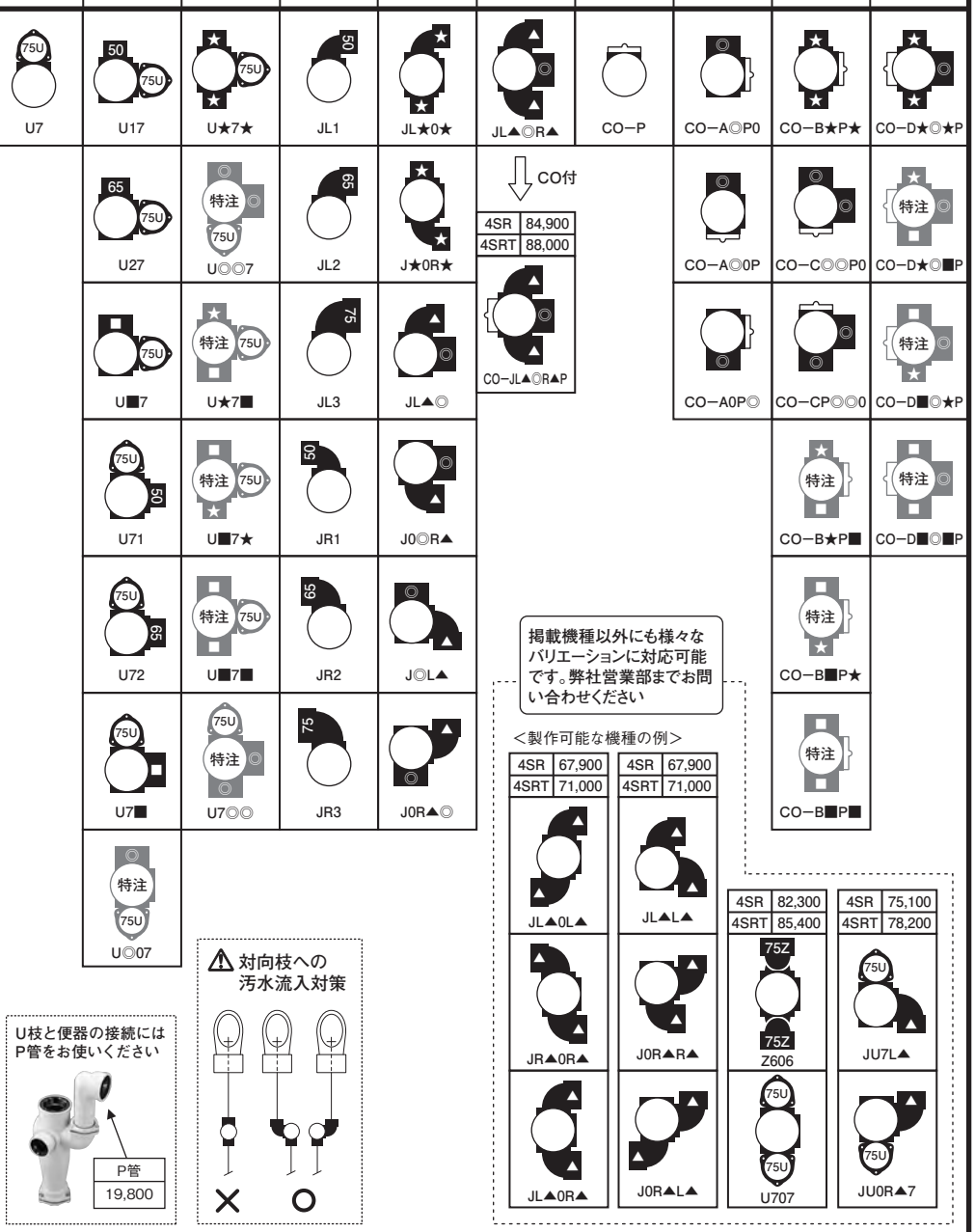

A	オプション シンドカット巻	4SR：集合管本体価格 ＋12,000 4SRT：集合管本体価格 ＋12,900 標準寸法以外のシンドカット取り付け寸法（A寸法）の指定も可能です。シンドカット取り付け対応表（P34）をご確認ください。
	特注品 足伸ばし	（対応不可） 足切りは集合管本体価格+2,000円（10mmピッチ。−10〜−160mm。シンドカット巻きの場合は、シンドカット取り付け対応表（P34）をご確認ください。）

※配管形態等の事前確認が必要な機種については、設置する住戸の詳細図等をご用意のうえ、弊社営業部までお問い合わせください。
※足切りは受注品扱いとなり発注時のみの受付となります。製品鋳造後の足切りはお受けできませんのでご注意ください。

■ 4SR(T)Ⅱ－＊－0 最下階専用集合管 ロングタイプ

減速継手などと呼ばれることも

Z枝のP寸法をご指定ください。P110またはP140

・4SR/4SRTのロングタイプ。
・厚肉スラブや浮かせ配管に。
・立て管径100。

		Aタイプ（1枝）	Bタイプ（180度2枝）	Cタイプ（90度2枝）	Dタイプ（3枝）	ゼロタイプ（枝なし）	Zタイプ（Z形段違い枝あり）		
							75Z	Z枝1つ＋通常枝1つ	Z枝1つ＋通常枝2つ
S（片受け）	4SRⅡ－＊－0（有効長：745）	58,100	65,400	65,400	72,700	54,500	73,900	81,200	88,500
	4SRTⅡ－＊－0（有効長：865）	79,900	87,200	87,200	94,500	72,600	95,600	102,900	110,200

5Lベンドと直に接続してください（首長不可）

	4SRⅡ－＊－0：標準品 4SRTⅡ－＊－0：受注品
	受注品
特注	特注品（※）（原則、製作禁止機種）（配管形態等確認が必要）
特注品 特注品＊	特注品（※）（＊印付は配管形態等の確認が必要な場合あり）
オプション	オプション対応

受注区分	納期
標準品	原則、在庫を保有。（在庫の状況や交通事情により、納期がかかる場合があります）
受注品	受注後生産対応。納期約2週間
特注品	受注後生産対応。納期約2週間。受注には、配管形態等の事前確認が必要な場合がありますのでご注意ください。（※）
オプション対応	集合管本体の納期+約1週間。例）受注品+オプションの場合、2週間+1週間で納期約3週間

枝管サイズ	
★ 50(1) 65(2)	■ 75(3) 100(4)
▲ 50(1) 65(2) 75(3)	◎ 50(1) 65(2) 75(3) 100(4)

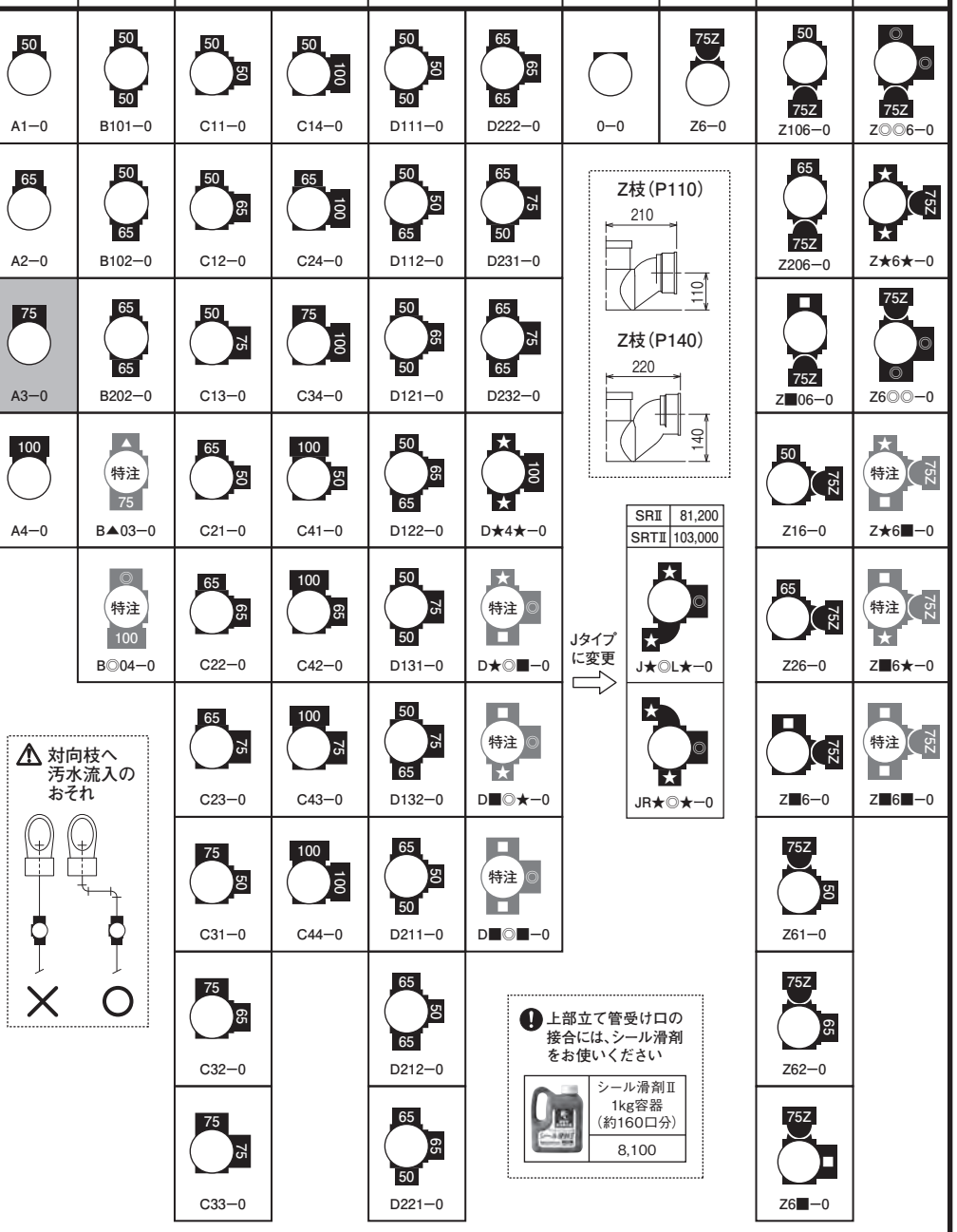

上部立て管受け口の接合には、シール滑剤をお使いください

シール滑剤Ⅱ 1kg容器（約160口分）	8,100

A	オプション シンドカット巻	A寸法350以下：集合管本体価格 ＋12,900 A寸法360以上：集合管本体価格 ＋14,900	標準寸法以外のシンドカット取り付け寸法（A寸法）の指定も可能です。シンドカット取り付け対応表（P34）をご確認ください。
	特注品 足伸ばし	（対応不可）	足切りは集合管本体価格+2,000円（10mmピッチ。－10～－160mm。シンドカット巻きの場合は、シンドカット取り付け対応表（P34）をご確認ください。）

※配管形態等の事前確認が必要な機種については、設置する住戸の詳細図等をご用意のうえ、弊社営業部までお問い合わせください。
※足切りは受注品扱いとなり発注時のみの受付となります。製品鋳造後の足切りはお受けできませんのでご注意ください。

■ 4SR(T)Ⅱ－＊－0 最下階専用集合管 ロングタイプ

・4SR/4SRTのロングタイプ。
・厚肉スラブや浮かせ配管に。
・立て管径100。

		Uタイプ（上向き枝あり）			Jタイプ（エルボ枝あり）			掃除口（CO）付			
			U枝1つ＋通常枝1つ	U枝1つ＋通常枝2つ		J枝1つ＋通常枝1つ	J枝2つ＋通常枝1つ（同方向）		通常枝1つ＋掃除口1つ	通常枝2つ＋掃除口1つ	通常枝3つ＋掃除口1つ
S（片受け）	4SRⅡ－＊－0（有効長：745）	73,900	81,200	88,500	66,600	73,900	89,700	60,500	67,800	75,100	82,400
	4SRTⅡ－＊－0（有効長：865）	95,600	102,900	110,200	88,400	95,700	111,500	82,300	89,600	96,900	104,200

5Lベンドと直に接続してください（首長不可）

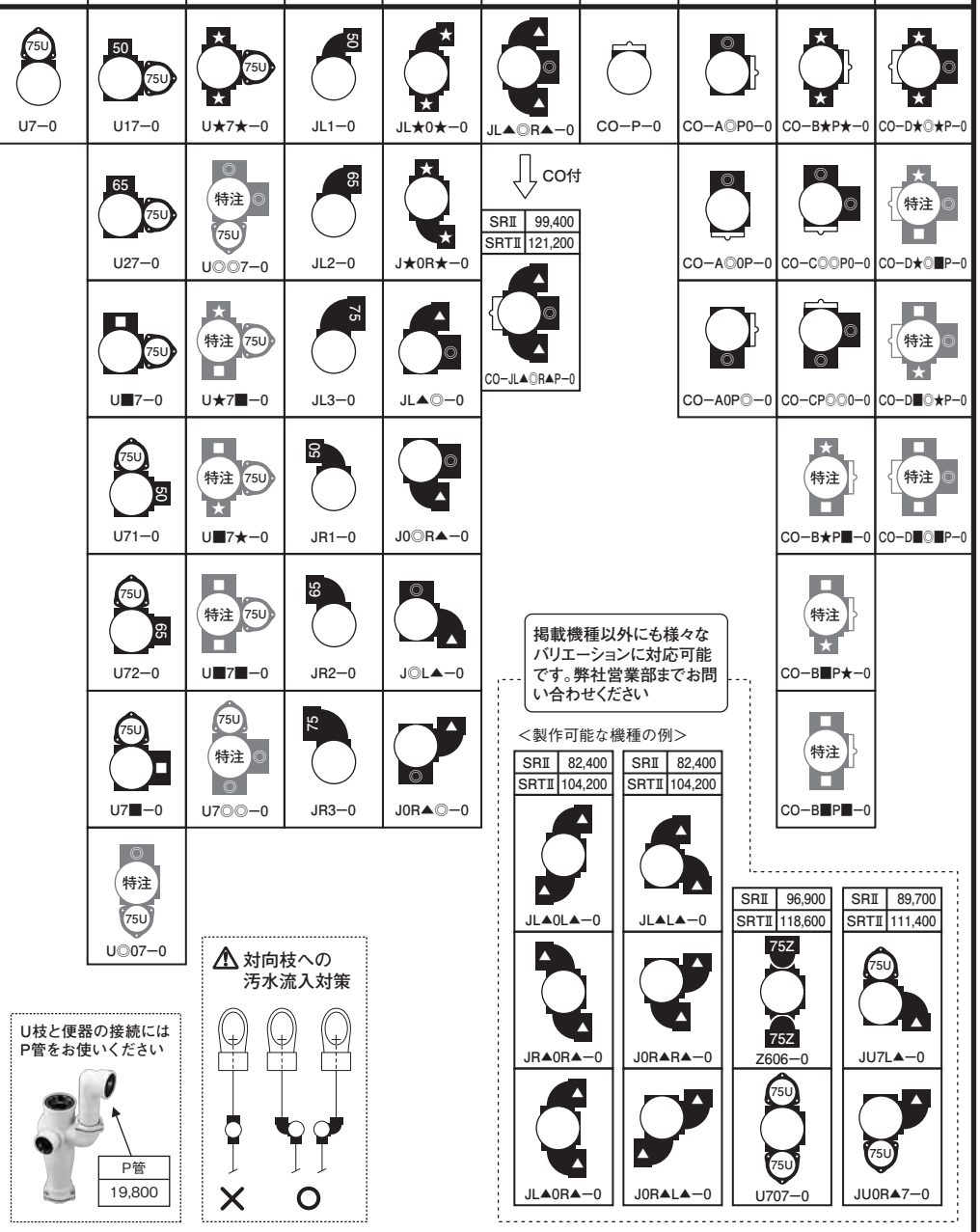

	受注品
特注	特注品（※）（原則、製作禁止機種）（配管形態等確認が必要）
特注品 / 特注品＊	特注品（※）（＊印付は配管形態等の確認が必要な場合あり）
オプション	オプション対応

受注区分	納期
受注品	受注後生産対応。納期約2週間
特注品	受注後生産対応。納期約2週間。受注には、配管形態等の事前確認が必要な場合がありますのでご注意ください。（※）
オプション対応	集合管本体の納期+約1週間。例）受注品+オプションの場合、2週間+1週間で納期約3週間

枝管サイズ	
50(1) 65(2)	75(3) 100(4)
50(1) 65(2) 75(3)	50(1) 65(2) 75(3) 100(4)

オプション シンドカット巻	A寸法350以下：集合管本体価格 ＋12,900 A寸法360以上：集合管本体価格 ＋14,900	標準寸法以外のシンドカット取り付け寸法（A寸法）の指定も可能です。シンドカット取り付け対応表（P34）をご確認ください。
特注品 足伸ばし	（対応不可）	足切りは集合管本体価格+2,000円（10mmピッチ。－10～－160mm。シンドカット巻きの場合は、シンドカット取り付け対応表（P34）をご確認ください。）

※配管形態等の事前確認が必要な機種については、設置する住戸の詳細図等をご用意のうえ、弊社営業部までお問い合わせください。
※足切りは受注品扱いとなり発注時のみの受付となります。製品鋳造後の足切りはお受けできませんのでご注意ください。

■ 4SRⅡ ・4SRTⅡ 最下階専用集合管２段枝モデル

・最下階専用集合管2段枝モデル。
段違いの汚雑枝管の接続に。
・立て管径100。
・P寸法の対応範囲については、P15参照。

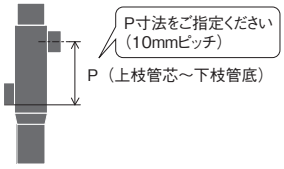

上部枝Aタイプ

		下部枝 Aタイプ	下部枝 Bタイプ	下部枝 Cタイプ	下部枝 Dタイプ
S（片受け）	4SRⅡ（有効長：745）	66,600	73,900	73,900	81,200
	4SRTⅡ（有効長：865）	87,200	94,500	94,500	101,800

5Lベンドと直に接続してください（首長不可）

	受注品
特注	特注品（※）（原則、製作禁止機種）（配管形態等確認が必要）
特注品 / 特注品＊	特注品（※）（＊印付は配管形態等の確認が必要な場合あり）
オプション	オプション対応

受注区分	納期
受注品	受注後生産対応。納期約2週間
特注品	受注後生産対応。納期約2週間。受注には、配管形態等の事前確認が必要な場合がありますのでご注意ください。（※）
オプション対応	集合管本体の納期+約1週間。例）受注品+オプションの場合、2週間+1週間で納期約3週間

枝管サイズ	
★ 50(1) 65(2)	◎ 50(1) 65(2) 75(3) 100(4)
▲ 50(1) 65(2) 75(3)	

A◎−A1000	A◎−A0001	A◎−B1010	A◎−B0101	A◎−C1100	A◎−C0110	A◎−C0011	A◎−C1001	A◎−D★▲★0	A◎−D03▲3
A◎−A2000	A◎−A0002	A◎−B1020	A◎−B0102	A◎−C1200	A◎−C0120	A◎−C0012	A◎−C1002	A◎−D0★▲★	A◎−D★03▲
A◎−A3000	A◎−A0003	A◎−B2010	A◎−B0201	A◎−C1300	A◎−C0130	A◎−C0013	A◎−C1003	A◎−D★0★▲	A◎−D30★▲
A◎−A0100		A◎−B2020	A◎−B0202	A◎−C2100	A◎−C0210	A◎−C0021	A◎−C2001	A◎−D▲★0★	A◎−D303▲
A◎−A0200		A◎−B1030	A◎−B0103	A◎−C2200	A◎−C0220	A◎−C0022	A◎−C2002	A◎−D★▲30	A◎−D▲★03
A◎−A0300		A◎−B2030	A◎−B0203	A◎−C2300	A◎−C0230	A◎−C0023	A◎−C2003	A◎−D3▲★0	A◎−D▲30★
A◎−A0010		A◎−B3010	A◎−B0301	A◎−C3100	A◎−C0310	A◎−C0031	A◎−C3001	A◎−D3▲30	A◎−D▲303
A◎−A0020		A◎−B3020	A◎−B0302	A◎−C3200	A◎−C0320	A◎−C0032	A◎−C3002	A◎−D0★▲3	
A◎−A0030		A◎−B3030	A◎−B0303	A◎−C3300	A◎−C0330	A◎−C0033	A◎−C3003	A◎−D03▲★	

A	オプション シンドカット巻	A寸法350以下：集合管本体価格 ＋12,900 A寸法360以上：集合管本体価格 ＋14,900 標準寸法以外のシンドカット取り付け寸法（A寸法）の指定も可能です。シンドカット取り付け対応表（P34）をご確認ください。
	特注品 足伸ばし	（対応不可） 足切りは集合管本体価格+2,000円（10mmピッチ。−10～−160mm。シンドカット巻きの場合は、シンドカット取り付け対応表（P34）をご確認ください。）

※配管形態等の事前確認が必要な機種については、設置する住戸の詳細図等をご用意のうえ、弊社営業部までお問い合わせください。
※足切りは受注品扱いとなり発注時のみの受付となります。製品鋳造後の足切りはお受けできませんのでご注意ください。

■ 4SRⅡ ・4SRTⅡ 最下階専用集合管２段枝モデル

COの位置を枝管より高くした状態で一体化。
品名例）
4SRⅡ−CO−P−A3000−S

上部枝のみはP21〜22参照

特注品

・上部枝をＡタイプ以外とすることも可能です。（特注品）
・上部枝は、4SR1 段枝モデルの全バリエーションに対応可能です。
⚠ 4SR1 段枝モデルで配管形態確認が必要なタイプは同様の対応が必要。
・下部枝は、P23 掲載の全バリエーションに対応可能です。
⚠ 配管形態確認が必要なタイプは同様の対応が必要。
・３段枝、下部４方向枝などの特注品対応も可能です。弊社営業部までお問い合わせください。

		上部枝Bタイプ（特注品＊）	上部枝Cタイプ（特注品）	上部枝Dタイプ（特注品＊）	上部枝なし（0）（特注品）	上部CO（P）（特注品）
下部枝Aタイプ（AX000 / A0X00 / A00X0 / A000X）	4SRⅡ	72,600	72,600	79,900	61,800	69,000
	4SRTⅡ	101,700	101,700	109,000	79,900	89,600
下部枝Bタイプ（BX0X0 / B0X0X）⚠P23で特注品なら配管形態確認が必要	4SRⅡ	79,900	79,900	87,200	69,100	76,300
	4SRTⅡ	109,000	109,000	116,200	87,200	96,900
下部枝Cタイプ（CXX00 / C0XX0 / C00XX / CX00X）	4SRⅡ	79,900	79,900	87,200	69,100	76,300
	4SRTⅡ	109,000	109,000	116,200	87,200	96,800
下部枝Dタイプ（DXXX0 / D0XXX / DX0XX / DXX0X）⚠P23で特注品なら配管形態確認が必要	4SRⅡ	87,200	87,200	94,500	76,400	83,600
	4SRTⅡ	116,300	116,300	123,500	94,400	104,200

P寸法の対応範囲については、P15参照。

P寸法をご指定ください（10mmピッチ）

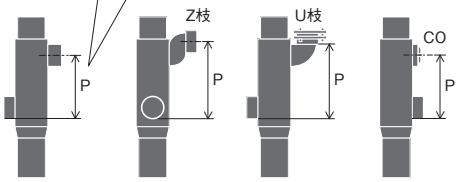

上枝管芯〜下枝管底
U枝受け口底〜下枝管底
Z枝受け口管芯〜下枝管底
COの芯〜下枝管底

P寸法が不足の場合に。
Z枝のP寸法もご指定ください。
（P110またはP140）
品名例）
4SRTⅡ−Z6−P140−A0200−P500−S

上部枝BタイプがNGの場合に

上下の枝管が対向で製作不可の場合に

		上部枝Zタイプ（75Z）（特注品）	上部枝Z対向（75Z / 75Z）	上部枝Uタイプ（75U）（特注品）	上部枝U対向（75U / 75U）（特注品）	上部枝Jタイプ（L / R）（特注品）
下部枝Aタイプ（AX000 / A0X00 / A00X0 / A000X）	4SRⅡ	82,300	105,300	82,300	105,300	73,900
	4SRTⅡ	102,900	133,100	102,900	133,100	95,600
下部枝Bタイプ（BX0X0 / B0X0X）⚠P23で特注品なら配管形態確認が必要	4SRⅡ	89,600	112,600	89,600	112,600	81,200
	4SRTⅡ	110,200	140,400	110,200	140,400	102,900
下部枝Cタイプ（CXX00 / C0XX0 / C00XX / CX00X）	4SRⅡ	89,600	112,600	89,600	112,600	81,200
	4SRTⅡ	110,200	140,400	110,200	140,400	102,900
下部枝Dタイプ（DXXX0 / D0XXX / DX0XX / DXX0X）⚠P23で特注品なら配管形態確認が必要	4SRⅡ	96,900	119,900	96,900	119,900	88,500
	4SRTⅡ	117,500	147,700	117,500	147,700	110,200

■ 4SRTG・4SRTGⅡ 最下階専用集合管２段枝モデル

・最下階専用集合管。
・2段枝モデル。段違いの汚雑枝管の接続に。
・立て管径100。
・P寸法の対応範囲については、P15参照。

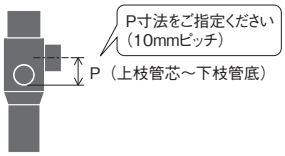

上下の枝管が同方向、または対向する場合に

		上部枝Aタイプ 特注品		上部枝Jタイプ 特注品		上部枝Bタイプ 特注品＊
		下部枝 Aタイプ	下部枝 Bタイプ	下部枝 Aタイプ	下部枝 Bタイプ	下部枝 Aタイプ
S（片受け）	4SRTG（有効長 580）	69,000	76,300	77,500	84,800	76,300
	4SRTGⅡ（有効長 865）	94,400	101,700	102,900	110,200	101,700

5Lベンドと直に接続してください（首長不可）

	受注品
特注	特注品（※）（原則、製作禁止機種）（配管形態等確認が必要）
特注品 / 特注品＊	特注品（※）（＊印付は配管形態等の確認が必要な場合あり）
オプション	オプション対応

受注区分	納期
受注品	受注後生産対応。納期約2週間
特注品	受注後生産対応。納期約2週間。受注には、配管形態等の事前確認が必要な場合がありますのでご注意ください。（※）
オプション対応	集合管本体の納期+約1週間。例）受注品+オプションの場合、2週間+1週間で納期約3週間

枝管サイズ	
★ 50(1) 65(2)	■ 75(3) 100(4)
▲ 50(1) 65(2) 75(3)	◎ 50(1) 65(2) 75(3) 100(4)

A◎−A0100	A◎−A0001	A◎−B0101	A◎−B0103	JL▲−A0100 JR▲−A0100	JL▲−A0001 JR▲−A0001	JL▲−B0101 JR▲−B0101	JL▲−B0103 JR▲−B0103
A◎−A0200	A◎−A0002	A◎−B0102	A◎−B0203	JL▲−A0200 JR▲−A0200	JL▲−A0002 JR▲−A0002	JL▲−B0102 JR▲−B0102	JL▲−B0203 JR▲−B0203
A◎−A0300	A◎−A0003	A◎−B0201	A◎−B0301	JL▲−A0300 JR▲−A0300	JL▲−A0003 JR▲−A0003	JL▲−B0201 JR▲−B0201	JL▲−B0301 JR▲−B0301
			A◎−B0302			JL▲−B0202 JR▲−B0202	JL▲−B0302 JR▲−B0302
			A◎−B0303				JL▲−B0303 JR▲−B0303

B★0★−A0001	
B★0★−A0002	
B★0★−A0003	
B★0■−A000▲ B■0★−A000▲ B■0■−A000▲	

A▲000、A00▲0は製作不可。上部枝Jタイプをご検討ください。

上部立て管受け口の接合には、シール滑剤をお使いください

シール滑剤Ⅱ 1kg容器（約160口分）	8,100

⚠ 対向枝への汚水流入対策

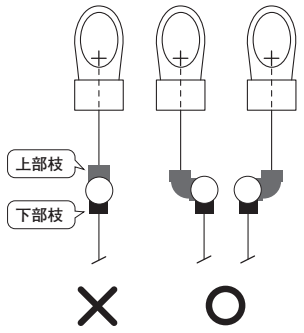

上部Z枝・U枝、CO付などの特注品対応も可能です。弊社営業部までお問い合わせください。

オプション シンドカット巻	A寸法350以下：集合管本体価格 ＋12,900 A寸法360以上：集合管本体価格 ＋14,900	標準寸法以外のシンドカット取り付け寸法（A寸法）の指定も可能です。シンドカット取り付け対応表（P34）をご確認ください。
特注品 足伸ばし	（対応不可）	足切りは集合管本体価格+2,000円（10mmピッチ。−10～−160mm。シンドカット巻きの場合は、シンドカット取り付け対応表（P34）をご確認ください。）

※配管形態等の事前確認が必要な機種については、設置する住戸の詳細図等をご用意のうえ、弊社営業部までお問い合わせください。
※足切りの受付は発注時のみとなります。製品鋳造後の足切りはお受けできませんのでご注意ください。

■ 更新対応集合管

1段枝モデル

減速継手などと呼ばれることも

・将来の排水立て管の更新に対応。 ・立て管径100。 ・QMユニオンと併用。 ・有効長＝全長（Sスタイル）		Aタイプ（1枝）	Bタイプ（180度2枝）	Cタイプ（90度2枝）	Dタイプ（3枝）	ゼロタイプ（枝なし）	その他 注）ZとUは非対応
S（片受け）	4SSL-S（有効長：520）	48,500	55,800	55,800	63,100	42,400	4SL価格 +9,700
	4SSLT-S（有効長：640）	51,500	58,800	58,800	66,100	45,500	4SLT価格 +9,700
	4SHF-S（有効長：650）	54,000	61,300	61,300	68,600	47,900	4HF価格 +9,700
S（片受け）	4SSR-S（有効長：520）	53,300	60,600	60,600	67,900	46,000	4SR価格 +9,700
	4SSRT-S（有効長：640）	56,400	63,700	63,700	71,000	49,100	4SRT価格 +9,700

2段枝モデル

・将来の排水立て管の更新に対応。 ・立て管径100。 ・QMユニオンと併用。 ・有効長＝全長（Sスタイル）		上部枝管 Aタイプ					その他 注）ZとUは非対応
		下部枝管 Aタイプ	下部枝管 Bタイプ	下部枝管 Cタイプ	下部枝管 Dタイプ	下部枝なし（0）	
S（片受け）	4SSLⅡ-S（有効長：805）	71,500	78,800	78,800	86,100	63,000	4SLⅡ価格 +9,700
	4SSLTG-S（有効長：640）	73,900	81,200				4SLTG価格 +9,700
S（片受け）	4SSRⅡ-S（有効長：805）	76,300	83,600	83,600	90,900	67,800	4SRⅡ価格 +9,700
	4SSRTG-S（有効長：640）	78,700	86,000				4SRTG価格 +9,700

・枝管のバリエーションや対応P寸法は、更新対応前の集合管（4SSLなら更新対応前は4SL）のページを参照。
・更新対応前の集合管（4SSLTなら更新対応前は4SLT）が特注品なら、更新対応集合管も特注品（配管形態確認が必要）。それ以外は受注品。
・オプション品および特注対応の可否や価格は、更新対応前の集合管（4SSLⅡなら更新対応前は4SLⅡ）と同じ。
・掲載以外の機種（4SSLTⅡ、4SSLTGⅡ、4SSRTⅡ、4SSRTGⅡ）についても対応可能です。弊社営業部までお問い合わせください。

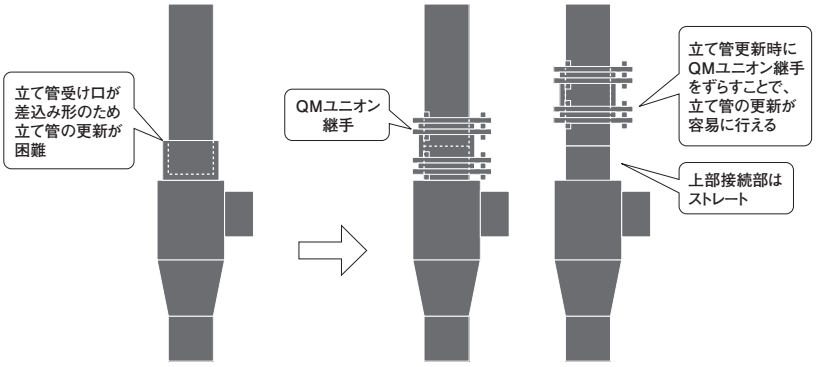

通常の集合管　　更新対応集合管

QMユニオン継手

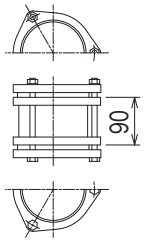

呼び径	価格
100	13,400

は受注生産品につき、ご注文の際に納期をご確認ください。

■ L ベンド

クボタケミックス排水集合管システムの脚部ベンドには、専用脚部継手「Lベンド」をご使用ください。
Lベンドの横主管側は鋼管サイズ専用です。メカニカル形鋳鉄管を接続する場合は、「Cパック」（別売。P31参照）を使用し、受け口を切断した鋳鉄管と接続してください。
呼び径125については、鋼管サイズ用と鋳鉄管サイズ用のゴム輪が兼用のため、「5LCパック」はありません。

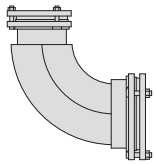

Lベンド

呼び径	品名		価格（ ）内はボルト・ナットの仕様	
	RJ鋳鉄管,塩ビライニング鋼管 耐火二層管,排水集合管	メカニカル形1種管	通常品 （鋼,電気めっき）	SUSボルト・ナット （SUS304）
75×100	BW−G−3×4	BW−C−3×4	26,700	29,500
75×125	BW−G−3×5	BW−C−3×5	29,100	31,900
100×125	BW−G−4×5	BW−C−4×5	32,200	35,600
100×150	BW−G−4×6	BW−C−4×6	40,000	45,100
125×150	BW−G（C）−5×6		53,300	58,300

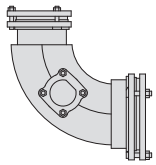

CO付Lベンド

呼び径	品名		価格（ ）内はボルト・ナットの仕様	
	RJ鋳鉄管,塩ビライニング鋼管 耐火二層管,排水集合管	メカニカル形1種管	通常品 （鋼,電気めっき）	SUSボルト・ナット （SUS304）
75×100	CO付BW−G−3×4	CO付BW−C−3×4	42,500	45,300
75×125	CO付BW−G−3×5	CO付BW−C−3×5	44,900	47,700
100×125	CO付BW−G−4×5	CO付BW−C−4×5	44,300	47,700
100×150	CO付BW−G−4×6	CO付BW−C−4×6	52,100	57,200
4SR 専用 → 125×125	CO付BW−G−5×5		60,500	64,000
125×150	CO付BW−G（C）−5×6		65,400	70,400
125×200	CO付BW−G（C）−5×8		116,200	142,500

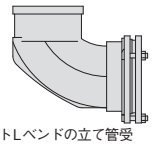

コンパクトLベンド

❗ コンパクトLベンドの立て管受け口は差込み形ゴムリング接合です。自重による抜け・落下を防止するために、必ず最初に専用支持金具（P29）で本体を固定してください。

呼び径	品名	価格（ ）内はボルト・ナットの仕様	
	4SRと直に接合	通常品 （鋼,電気めっき）	SUSボルト・ナット （SUS304）
4SR 専用 → 125×125	BW−R−5×5（B）	43,600	45,400
4SR 専用 → 125×150	BW−R−5×6（B）	53,300	56,700

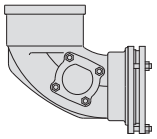

CO付コンパクトLベンド

❗ CO付コンパクトLベンドの立て管受け口は差込み形ゴムリング接合です。自重による抜け・落下を防止するために、必ず最初に専用支持金具（P29）で本体を固定してください。

呼び径	品名	価格（ ）内はボルト・ナットの仕様	
	4SRと直に接合	通常品 （鋼,電気めっき）	SUSボルト・ナット （SUS304）
4SR 専用 → 125×125	CO付BW−R−5×5（B）	55,700	57,500
4SR 専用 → 125×150	CO付BW−R−5×6（B）	65,400	68,800

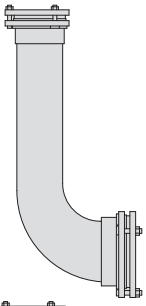

首長Lベンド

呼び径	品名		価格（ ）内はボルト・ナットの仕様	
	RJ鋳鉄管,塩ビライニング鋼管 耐火二層管	メカニカル形1種管	通常品 （鋼,電気めっき）	SUSボルト・ナット （SUS304）
75×100	BW−G−HL−3×4	BW−C−HL−3×4	47,200	50,100
75×125	BW−G−HL−3×5	BW−C−HL−3×5	49,700	52,500
100×125	BW−G−HL−4×5	BW−C−HL−4×5	51,500	54,900
100×150	BW−G−HL−4×6	BW−C−HL−4×6	59,300	64,500

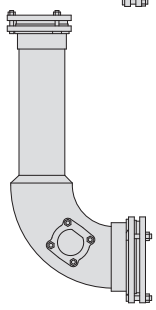

CO付首長Lベンド

呼び径	品名		価格（ ）内はボルト・ナットの仕様	
	RJ鋳鉄管,塩ビライニング鋼管 耐火二層管	メカニカル形1種管	通常品 （鋼,電気めっき）	SUSボルト・ナット （SUS304）
75×100	CO付BW−G−HL−3×4	CO付BW−C−HL−3×4	59,300	62,200
75×125	CO付BW−G−HL−3×5	CO付BW−C−HL−3×5	61,800	64,600
100×125	CO付BW−G−HL−4×5	CO付BW−C−HL−4×5	63,600	67,000
100×150	CO付BW−G−HL−4×6	CO付BW−C−HL−4×6	71,400	76,600
125×150	CO付BW−G（C）−HL−5×6		104,100	109,200
125×200	CO付BW−G（C）−HL−5×8		157,300	183,600

（注）■ は受注生産品につき、ご注文の際に納期をご確認ください。

■ CO付 カンペイLベンド

最下階の排水立て管・横枝管・横主管が塩ビ管で配管可能に！

掃除口のCO蓋に熱膨張材を内蔵。火災時に熱膨張材がベンド本体を閉塞し、上階への炎や煙の侵入を遮断します。

国土交通大臣認定取得　PS060FL-0932-2, PS060FL-0933-3
（一財）日本消防設備安全センター性能評定取得　（共住）　KK29-028-1号
（令8）　RK2020-001号*
*CO付首長カンペイLベンドを除く

※使用に当たっては、認定・評定条件を遵守願います。

最下階専用集合管（SRシリーズ）＋
CO付コンパクトカンペイLベンド

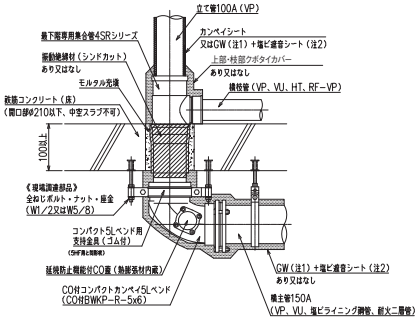

注1）GW24K以上、厚さ25mm以上。
注2）面密度5.8kg/m²以下、厚さ1.8mm以下。省略可。
注3）ご採用にあたり、認定書及び評定書の内容をご確認ください。

最下階集合管（4SF、5HFを除く）＋
CO付カンペイLベンド

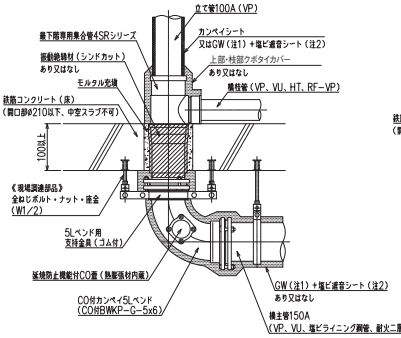

注1）GW24K以上、厚さ25mm以上。
注2）面密度5.8kg/m²以下、厚さ1.8mm以下。省略可。
注3）ご採用にあたり、認定書及び評定書の内容をご確認ください。

CO付首長カンペイLベンド

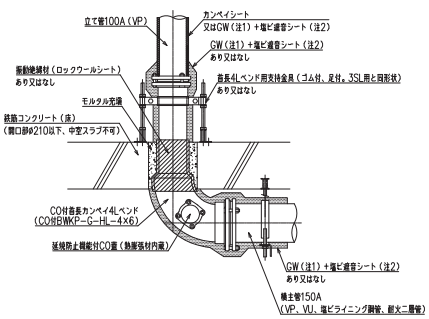

注1）GW24K以上、厚さ25mm以上。
注2）面密度5.8kg/m²以下、厚さ1.8mm以下。省略可。
注3）ご採用にあたり、認定書及び評定書の内容をご確認ください。

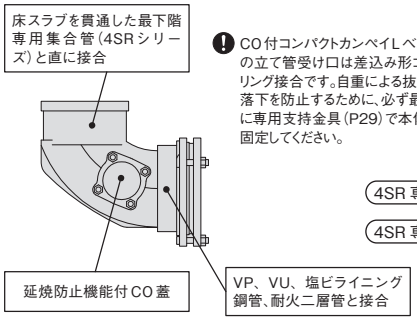

❗ CO付コンパクトカンペイLベンドの立て管受け口は差込み形ゴムリング接合です。自重による抜け・落下を防止するために、必ず最初に専用支持金具（P29）で本体を固定してください。

CO付コンパクトカンペイLベンド

	呼び径	品名	価格（ ）内はボルト・ナットの仕様	
			通常品（鋼,電気めっき）	SUSボルト・ナット（SUS304）
4SR 専用	125×125	CO付BWKP-R-5×5	67,800	69,600
4SR 専用	125×150	CO付BWKP-R-5×6	77,500	80,900

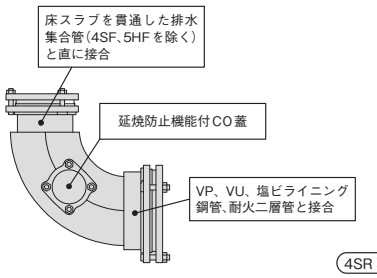

CO付カンペイLベンド

	呼び径	品名	価格（ ）内はボルト・ナットの仕様	
			通常品（鋼,電気めっき）	SUSボルト・ナット（SUS304）
	75×100	CO付BWKP-G-3×4※	54,600	57,400
	75×125	CO付BWKP-G-3×5※	57,000	59,800
	100×125	CO付BWKP-G-4×5※	56,400	59,900
	100×150	CO付BWKP-G-4×6※	64,200	69,300
4SR 専用	125×125	CO付BWKP-G-5×5	72,600	76,100
4SR 専用	125×150	CO付BWKP-G-5×6	77,500	82,500

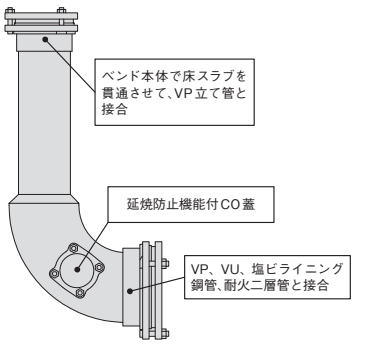

CO付首長カンペイLベンド

呼び径	品名	価格（ ）内はボルト・ナットの仕様	
		通常品（鋼,電気めっき）	SUSボルト・ナット（SUS304）
75×100	CO付BWKP-G-HL-3×4	71,400	74,300
75×125	CO付BWKP-G-HL-3×5	73,900	76,700
100×125	CO付BWKP-G-HL-4×5	75,700	79,100
100×150	CO付BWKP-G-HL-4×6	83,500	88,700

（注）（1）※印は配管形態等の事前確認が必要のため、弊社営業部までお問合せください。

■ 支持金具

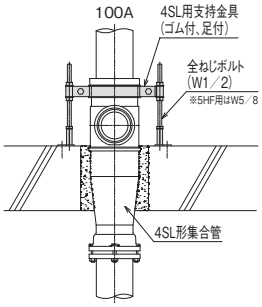

集合管床上支持用（金具本体、全ねじボルト、ナット、座金、T 字足）

厚さ3mm

品名		材質	防振ゴム	価格（1個あたり）	梱包数
3SL用	スチール製（ゴム付,足付）	鋼,電気めっき	○	7,600	12
	SUS製（ゴム付,足付）	SUS304	○	14,600	1
4SL/4HF用	スチール製（ゴム付,足付）	鋼,電気めっき	○	7,700	12
	SUS製（ゴム付,足付）	SUS304	○	15,000	1
5HF用	スチール製（ゴム付,足付）	鋼,電気めっき	○	13,400	5

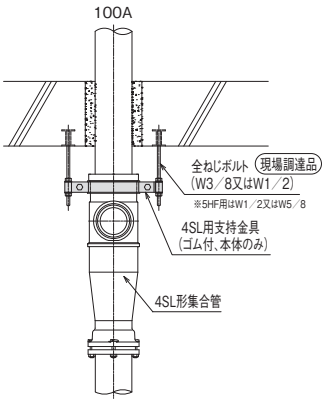

集合管床下支持用（金具本体のみ）

厚さ3mm

品名		材質	防振ゴム	価格（1個あたり）	梱包数
3SL用	スチール製（本体のみ）	鋼,電気めっき	―	3,600	20
	スチール製（ゴム付,本体のみ）	鋼,電気めっき	○	5,700	12
	SUS製（本体のみ）	SUS304	―	11,700	1
4SL/4HF用	スチール製（本体のみ）	鋼,電気めっき	―	3,900	20
	スチール製（ゴム付,本体のみ）	鋼,電気めっき	○	6,000	12
	SUS製（本体のみ）	SUS304	―	12,400	1
5HF用	スチール製（ゴム付,本体のみ）	鋼,電気めっき	○	9,100	10
	SUS製（ゴム付,本体のみ）	SUS304	○	16,200	1

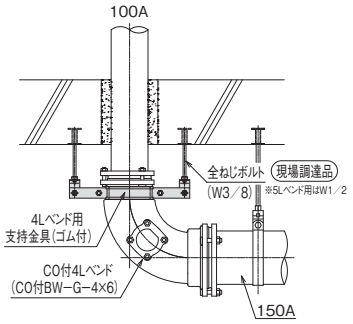

Lベンド床下支持用（金具本体、タンバックル）

厚さ3mm

品名		材質	防振ゴム	価格（1個あたり）	梱包数
3Lベンド用	スチール製	鋼,電気めっき	―	4,600	10
	スチール製（ゴム付）	鋼,電気めっき	○	4,800	10
	SUS製	SUS304	―	7,500	1
	SUS製（ゴム付）	SUS304	○	8,500	1
4Lベンド用	スチール製	鋼,電気めっき	―	4,900	10
	スチール製（ゴム付）	鋼,電気めっき	○	5,200	10
	SUS製	SUS304	―	7,900	1
	SUS製（ゴム付）	SUS304	○	9,100	1
5Lベンド用	SUS製（ゴム付）	SUS304	○	16,200	1

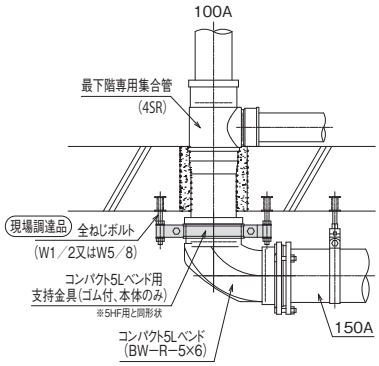

コンパクトLベンド床下支持用（金具本体のみ）

厚さ3mm

品名		材質	防振ゴム	価格（1個あたり）	梱包数
コンパクト5Lベンド用（5HF用と同形状）	スチール製（ゴム付,本体のみ）	鋼,電気めっき	○	9,100	10
	SUS製（ゴム付,本体のみ）	SUS304	○	16,200	1

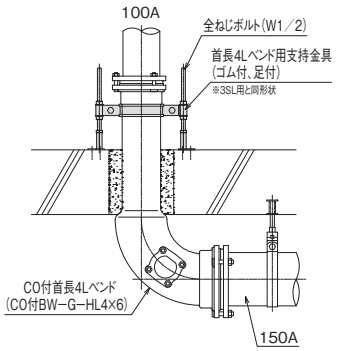

首長Lベンド床上支持用（金具本体、全ねじボルト、ナット、座金、T 字足）

厚さ3mm

品名		材質	防振ゴム	価格（1個あたり）	梱包数
首長4Lベンド用（3SL用と同形状）	スチール製（ゴム付,足付）	鋼,電気めっき	○	7,600	12
	SUS製（ゴム付,足付）	SUS304	○	14,600	1
首長5Lベンド用（4SL/4HF用と同形状）	スチール製（ゴム付,足付）	鋼,電気めっき	○	7,700	12
	SUS製（ゴム付,足付）	SUS304	○	15,000	1

（注）　　は受注生産品につき、ご注文の際に納期をご確認ください。

■ クボタイカシリーズ

カンペイ君（延焼防止機能付集合管）

カンペイ君

品名	価格	備考
オプション カンペイ君 4インチ	集合管本体価格 +8,700	4SLシリーズ・4HF・4CL・4SVTに対応
オプション カンペイ君 3インチ	集合管本体価格 +8,100	3SL・3SVに対応

カンペイ立て管（延焼防止機能付「受け口付直管」）

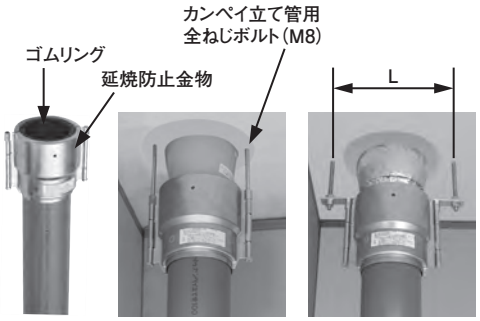

標準タイプ　防振タイプ

防振タイプの写真の、全ねじボルト（W3/8）、ナット、座金については、現場調達部品となります。

	品名			価格	備考
4インチ（φ100）立て管用	カンペイ立て管	標準タイプ	φ100×2600L	24,100	直管、延焼防止金物、六角ボルト、高ナット
			φ100×2850L	25,000	
		防振タイプ L=260㎜	φ100×2600L	25,500	直管、延焼防止金物、六角ボルト、支持金具付高ナット
			φ100×2850L	26,400	
		防振・ミドルタイプ L=230㎜	φ100×2600L	25,500	
			φ100×2850L	26,400	
		防振・ロングタイプ L=320㎜	φ100×2600L	25,500	
			φ100×2850L	26,400	
	カンペイ立て管用全ねじボルト（標準タイプ用）		M8×150L	23,000	100本入（カンペイ立て管50本分）
			M8×200L	25,000	
			M8×285L	30,000	
3インチ（φ75）立て管用	3インチカンペイ立て管防振タイプ		φ75×2850L	25,000	直管、延焼防止金物、六角ボルト、支持金具付高ナット

クボタイカ遮音シリーズ（カンペイ君・カンペイ立て管どちらも使用可能となりました）

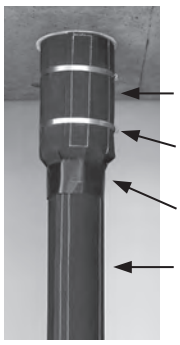

品名	価格（1組/1個）	価格（1ケース）	梱包数	備考
カンペイシート 4インチ用	※11,200	44,800	4	塩ビ立て管用。2枚1組で立て管1本分相当。（4インチ用は8枚/ケース 3インチ用は10枚/ケース）
カンペイシート 3インチ用	※10,700	53,500	5	
カンペイシートCO 100×100用	5,500	55,000	10	スマート掃除口継手100×100用
カンペイシートCO 100× 75用	5,100	51,000	10	スマート掃除口継手100× 75用
カンペイシートCO 75× 75用	4,900	49,000	10	スマート掃除口継手 75× 75用
クボタイカバー 4インチ用	6,700	67,000	10	集合管下部用。固定バンド同梱
クボタイカバー 4インチロングタイプ用	8,000	80,000	10	ロングタイプ集合管下部用。固定バンド同梱（4SLT,4HF,4SLⅡー＊ー0などにはロングタイプ用）
クボタイカバー 3インチ用	6,400	64,000	10	集合管下部用。固定バンド同梱
上部クボタイカバー（1枝用）	5,800	58,000	10	3SL、4SL、4HF兼用
上部クボタイカバー（1枝用ロング）	7,100	71,000	10	
上部クボタイカバー（180度2枝用）	5,800	58,000	10	
上部クボタイカバー（90度2枝用）	5,800	58,000	10	
上部クボタイカバー（3枝用）	5,800	58,000	10	
上部クボタイカバー（ゼロタイプ用）	5,400	54,000	10	
枝部クボタイカバー（50～75枝用）	2,300	23,000	10	SL、HF兼用
枝部クボタイカバー（100枝用）	2,600	26,000	10	
上部・枝部クボタイカバー（1枝用+50～75枝用）	8,100	81,000	10	3SL、4SL、4HF兼用
上部・枝部クボタイカバー（1枝用ロング+50～75枝用）	9,400	94,000	10	
上部・枝部クボタイカバー（180度2枝用+50～75枝用）	10,400	104,000	10	
上部・枝部クボタイカバー（90度2枝用+50～75枝用）	10,400	104,000	10	
上部・枝部クボタイカバー（3枝用+50～75枝用）	12,700	127,000	10	
遮音シート専用固定テープ	4,100	82,000	20	50mm幅×20m巻。1巻で立て管約10本分

（注）（1）　　は受注生産品につき、ご注文の際に納期をご確認ください。
（2）※印は2枚1組の価格です。

■ シンドカット（取り付け対応表は P36）

振動絶縁材・取付用テープ

最下階のスラブを貫通する立て管の振動絶縁対策に

品名	価格	備考
ロックウールシート（340×1500×10t）	72,000	直管・首長ベンド用振動絶縁材。8枚入
エヌシーマット（30×2000×9t）	8,000	集合管枝管下面貼付用（片面のり付き）。5枚入（40枝分/枚）
ストレートシンドカット用テープ（50mm×20m）	25,500	ロックウールシート取付用。5本入。ロックウールシート8枚に対し5本。

■ 関連商品

集合管用止水栓

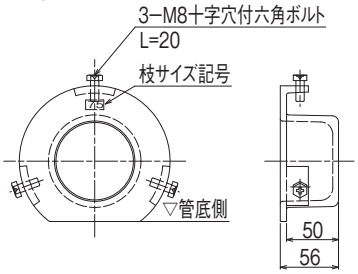

品名	呼び径	価格	備考
枝管用止水栓（止水栓、専用SUSボルト）	50	5,800	指定集合管と同色塗装（SL,HF,SF）
	65	6,600	
	75	7,000	
	100	14,300	

メカニカル接合部品・CO部品

L パック（L ベント接合部品）

接続管種	呼び径	品名	価格（ ）内はボルト・ナットの仕様 通常品（鋼,電気めっき）	SUSボルト・ナット（SUS304）	備考
RJ鋳鉄管,塩ビライニング鋼管 耐火二層管,塩ビ管	75	3Lパック	3,000	4,200	押し輪、ゴム輪、ボルト、ナット
	100	4Lパック	3,700	5,500	
	125	5Lパック	4,800	6,600	
	150	6Lパック	6,300	9,900	
	200	8Lパック	17,100	44,000	
メカニカル形1種管	75	3LCパック	3,600	4,800	
	100	4LCパック	4,000	6,000	
	150	Ⓕ6LCパック	7,000	10,800	
	200	Ⓕ8LCパック	17,100	44,000	

SUSボルト・ナットのみ

呼び径	サイズ	価格（1個あたり）
3(75)	M8	600（＊）
4(100)	M10	700（＊）
5(125)		
6(150)	M12	1,300（＊）
8(200)	M16	3,500（＊）

＊別途送料が必要です。

呼び径125については、鋼管サイズ用と鋳鉄管サイズ用のゴム輪が兼用のため、「5LCパック」はありません。

CO 部品

集合管用掃除口プラグ

品名	価格	備考
集合管用掃除口プラグ	7,700（＊）	CO付集合管用止水プラグ
Lベンド用掃除口パック	5,800	CO蓋、ゴムパッキン、六角穴付き止めねじ、ナット
Lベンド用掃除口パック（首長5×8専用）	5,800	CO蓋、ゴムパッキン、六角穴付き止めねじ、ナット
コンパクトLベンド用掃除口パック（ベージュ）	5,800	CO蓋、ゴムパッキン、六角穴付き止めねじ、ナット
Lベンド掃除口用ゴムパッキン（10枚入り）	4,300（＊）	ゴムパッキン10枚入り

メンテナンス時には、ゴムパッキンを交換してください。

＊別途送料が必要です。

U 枝接合部品

ベージュ塗装（SLシリーズ用）。グレー塗装（HFシリーズ用）は3Lパックをご使用ください。

品名	価格	備考
SLUパック	3,000	押し輪、ゴム輪、ボルト、ナット

（注）(1) ［　　］は受注生産品につき、ご注文の際に納期をご確認ください。
(2) Ⓕ印で ［123］ と価格が白字の機種は、生産を終了いたしました。出荷につきましては在庫限りとなりますのでお問い合わせください。

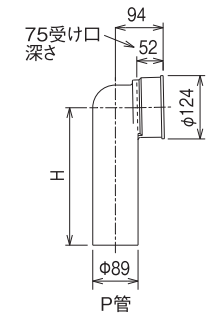

〈シール滑剤Ⅱ〉

1kg容器

（ホルムアルデヒド等は含んでおりません）

品名	価格（1個あたり）	梱包数	備考
P管（便器接続用立下りエルボ）	19,800	2	U枝用、ホワイト色
シール滑剤Ⅱ	8,100	10	1kg容器（ハケ付、約160口塗布分）
SL用タッチアップ（ベージュ）	2,000（＊）	1	100cc缶（ハケ付） 切断後の管端面の塗装や傷の補修にお使いください。
HF用タッチアップ（グレー）	2,000（＊）	1	
SF用タッチアップ（ホワイト）	2,000（＊）	1	
Lベンド用タッチアップ（グレー）	2,000（＊）	1	
鋳鉄管用タッチアップ（赤さび）	2,000（＊）	1	
カラーサニタリー・VS用タッチアップ（ホワイト）	2,000（＊）	1	

（＊）印は別途送料が必要です。

〈シリカマットカバー〉

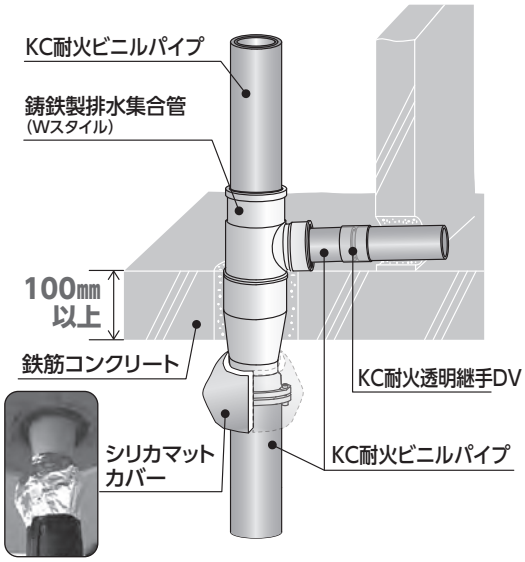

品名	価格（1個）	価格（1ケース）	梱包数	備考
シリカマットカバー	4,700	94,000	20	排水集合管 4SLシリーズ・4HFの Wスタイルに適用

排水集合管（Wスタイル）＋KC耐火ビニルパイプ（立て管・横枝管）

認定書　　：PS060FL-1142
評定（共住）：KK2021-012-1号

・排水集合管　4SLシリーズ・4HFのWスタイル（下部受口）にシリカマットカバーをご使用いただくことで、立て管・横枝管にKC耐火ビニルパイプ・耐火透明DV継手が配管いただけます。

（注）　　は受注生産品につき、ご注文の際に納期をご確認ください。

■ 排水用鋳鉄管関連商品

単位：mm

メカニカル形1種管用

押し輪　50・65

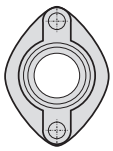

押し輪　75・100

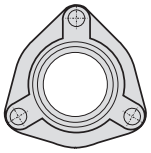

押し輪　125・150

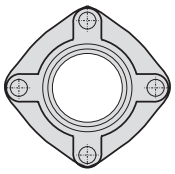

押し輪　200

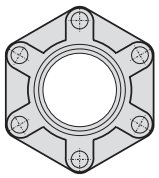

ボルト・ナット

ゴム輪

呼び径		押し輪価格（円）	ゴム輪価格（円）	ボルト・ナット価格（円）	1口当たり合計価格（円）
200	A、B	10,200	3,000	4,800 (M16×6本)	18,000
150	A、B	5,100	1,900	3,200 (M16×4本)	10,200
125	A、B	4,300	1,500	3,200 (M16×4本)	9,000
100	A、B	2,600	1,200	1,800 (M12×3本)	5,600
75	A、B	2,100	1,100	1,800 (M12×3本)	5,000
※1 65	B	2,100	800	1,200 (M12×2本)	4,100
50	AB（兼用）	1,600	800	1,200 (M12×2本)	3,600

A：メカニカル形・旧JIS形鋳鉄管接続用（白マーク付）　B：RJ管、ストレート管、鋼管、塩ビ管接続用
※1　RJ-MSTL（特殊ロングST）の横枝用となります。

シール滑剤（差込み形RJ管用）

品　名	価格（1個あたり）	梱包数	備　考
シール滑剤Ⅱ	8,100	10	1kg容器（ハケ付 約160口 塗布分）

※旧JIS形ワンタッチゴム輪にもご使用できます。

COC-B（掃除口栓）

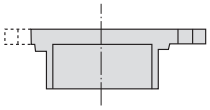

呼び径	本体（円）	ゴム輪（円）	ボルト・ナット（円）※2	セット価格（円）
200	28,600	3,000	4,800	36,400
150	14,900	1,900	3,200	20,000
125	11,400	1,500	3,200	16,100
100	7,300	1,200	1,800	10,300
75	5,400	1,100	1,800	8,300
50	4,300	800	1,200	6,300

※2：ボルト・ナットはケース単位での出荷となります。

掃除口用つば付プラグ（COプラグ）

黄　銅 ＝ 隠ぺイ配管用A
メッキ ＝ 露出配管用B

メカ・RJ用共通。ゴムパッキンが付属しています。

ねじの呼び	価格（円）
Ⓕ G3	9,300
Ⓕ G2・1/2	7,000

メカニカル形1種管（異形管）

S（継ぎ輪）

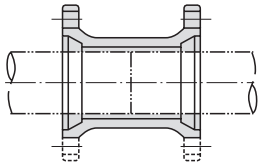

呼び径	本体（円）	押輪（円）	ゴム輪（円）	ボルト・ナット（円）※2	セット価格（円）
200	48,400	20,400	6,000	9,600	84,400
150	24,700	10,200	3,800	6,400	45,100
125	17,700	8,600	3,000	6,400	35,700
100	11,600	5,200	2,400	3,600	22,800
75	9,900	4,200	2,200	3,600	19,900
50	6,700	3,200	1,600	2,400	13,900

※2：ボルト・ナットはケース単位での出荷となります。
各部品の送料につきましては、ご注文の際にご確認ください。

改修工事対応

品　　名	価格（円）
旧JIS形ワンタッチゴム輪　SP100（立て管用）	3,000(*)
旧JIS形ワンタッチゴム輪　SP75　（立て管・枝管兼用）	2,900(*)
旧JIS形ワンタッチゴム輪　VP65　（枝管用）	2,700(*)
旧JIS形ワンタッチゴム輪　VP50　（枝管用）	2,600(*)
鉛管接続用押し輪　40	2,400(*)
鉛管接続用押し輪　50	3,400(*)
鉛管接続用押し輪　75	4,200(*)
鉛管接続用押し輪　100	5,500(*)
鉛管接続用ボルト・ナット　M10×4本　（40～50用）	300(*)
鉛管接続用ボルト・ナット　M12×4本　（75～100用）	400(*)
VS継手用　八角袋ナット（メカ用）⚠製造時期により、ネジ部分の形状が異なる場合があります。	6,300(*)
VS継手用　八角袋ナット（RJ用 赤さび色）	6,300(*)
VS継手用　スラストリング（メカ・RJ用共通）	500(*)
VS継手用　ゴムパッキン（メカ・RJ用共通）	1,100(*)

*別途送料が必要です。

（注）(1)　　は受注生産品につき、ご注文の際に納期をご確認ください。
(2) Ⓕ印で 123 と価格が白字の機種は、生産を終了いたしました。出荷につきましては在庫限りとなりますのでお問い合わせください。

■ シンドカット取り付け対応表

単位：mm

	集合管機種	対応P寸法（※1）		浮かせ配管対応（※1）	シンドカット取り付け寸法（A寸法）（※1）（※2）		足切り可能寸法（最大）（※1）	シンドカット被覆後の外径	適合スリーブ径（呼び）
					片受けスタイル（S）	両受けスタイル（W）カンペイ君（WKP）			
1段枝	3SL	―		―	230	270	―	φ150	175（※9）
	4SL	―		―	230	270	―	φ170	200
	4SLT	―		C=0（標準）～90	350-C	390-C	―	φ170	200
	4SLII-＊-0	―		C=0（標準）～260	510-C	550-C	―	φ170	200
	4SLTII-＊-0	―		C=0（標準）～90、120～380	630-C	670-C	―	φ170	200
	4SR	―		―	190 ～ 210（標準）	―	210-A（※7）	φ170	200
	4SRT	―		C=0（標準）～90	200 ～ 330-C（標準）	―	330-C-A（※7）	φ170	200
	4SRII-＊-0	―		C=0（標準）～260	370-C（標準）（※5） ～ 500-C	―	500-C-A（※8）	φ170	200
	4SRTII-＊-0	―		C=0（標準）～90、120～380	490-C（標準）（※5） ～ 620-C	―	620-C-A（※8）	φ170	200
	4HF	―		C=0（標準）～100	350-C	390-C	―	φ170	200
	5HF	―		―	415	415	―	φ205	250
2段枝（※3）	4SLII	上枝100	P200（※4）～330	C=0（標準）～ 330-P	580-P-C	620-P-C	―	φ170	200
		上枝75	P190（※4）～320	C=0（標準）～ 320-P	570-P-C	610-P-C	―		
		上枝65	P180（※4）～310	C=0（標準）～ 310-P	560-P-C	600-P-C	―		
		上枝50	P180（※4）～300	C=0（標準）～ 300-P	550-P-C	590-P-C	―		
	4SLTII	上枝100	P320（※4）～450	C=0（標準）～ 450-P	700-P-C	740-P-C	―	φ170	200
		上枝75	P310（※5）～440	C=0（標準）～ 440-P	690-P-C	730-P-C	―		
		上枝65	P300（※4）～430	C=0（標準）～ 430-P	680-P-C	720-P-C	―		
		上枝50	P300（※4）～420	C=0（標準）～ 420-P	670-P-C	710-P-C	―		
	4SLTG	上枝100	P110～160	C=0（標準）～ 160-P	420-P-C	460-P-C	―	φ170	200
		上枝75	P90～150	C=0（標準）～ 150-P	410-P-C	450-P-C	―		
		上枝65	P90～140	C=0（標準）～ 140-P	400-P-C	440-P-C	―		
		上枝50	P80～140	C=0（標準）～ 140-P	390-P-C	430-P-C	―		
	4SLTGII	上枝100	P110～160	C=0（標準）～ 160-P、190-P ～ 450-P	700-P-C	740-P-C	―	φ170	200
			P170～190	C=190-P ～ 450-P					
		上枝75	P90～150	C=0（標準）～150-P、180-P ～ 440-P	690-P-C	730-P-C	―		
			P160～180	C=180-P ～ 440-P					
		上枝65	P90～140	C=0（標準）～ 140-P、170-P ～ 430-P	680-P-C	720-P-C	―		
			P150～170	C=170-P ～ 430-P					
		上枝50	P80～140	C=0（標準）～ 140-P、170-P ～ 420-P	670-P-C	710-P-C	―		
			P150～160	C=170-P ～ 420-P					
	4SRII	上枝100	P200（※4）～330	C=0（標準）～ 330-P	440-P-C（※6）～570-P-C 標準240	―	570-P-C-A（※8）	φ170	200
		上枝75	P190（※4）～320	C=0（標準）～ 320-P	430-P-C（※6）～560-P-C 標準240	―	560-P-C-A（※8）		
		上枝65	P180（※4）～310	C=0（標準）～ 310-P	420-P-C（※6）～550-P-C 標準240	―	550-P-C-A（※8）		
		上枝50	P180（※4）～300	C=0（標準）～ 300-P	410-P-C（※6）～540-P-C 標準240	―	540-P-C-A（※7）		
	4SRTII	上枝100	P320（※4）～450	C=0（標準）～ 450-P	560-P-C（※6）～690-P-C 標準240	―	690-P-C-A（※8）	φ170	200
		上枝75	P310（※4）～440	C=0（標準）～ 440-P	550-P-C（※6）～680-P-C 標準240	―	680-P-C-A（※8）		
		上枝65	P300（※4）～430	C=0（標準）～ 430-P	540-P-C（※6）～670-P-C 標準240	―	670-P-C-A（※8）		
		上枝50	P300（※4）～420	C=0（標準）～ 420-P	530-P-C（※6）～660-P-C 標準240	―	660-P-C-A（※7）		
	4SRTG	上枝100	P110～160	C=0（標準）～ 160-P	190 ～ 400-P-C（標準）	―	400-P-C-A（※7）	φ170	200
		上枝75	P90～150	C=0（標準）～ 150-P	190 ～ 390-P-C（標準）	―	390-P-C-A（※7）		
		上枝65	P90～140	C=0（標準）～ 140-P	190 ～ 380-P-C（標準）	―	380-P-C-A（※7）		
		上枝50	P80～140	C=0（標準）～ 140-P	190 ～ 380-P-C（標準）	―	380-P-C-A（※8）		
	4SRTGII	上枝100	P110～160	C=0（標準）～ 160-P、190-P ～ 450-P	560-P-C（標準）（※5） ～ 690-P-C	―	690-P-C-A（※8）	φ170	φ200
			P170～190	C=190-P ～ 450-P					
		上枝75	P90～150	C=0（標準）～150-P、180-P ～ 440-P	550-P-C（標準）（※5） ～ 680-P-C	―	680-P-C-A（※8）		
			P160～180	C=180-P ～ 440-P					
		上枝65	P90～140	C=0（標準）～ 140-P、170-P ～ 430-P	540-P-C（標準）（※5） ～ 670-P-C	―	670-P-C-A（※8）		
			P150～170	C=170-P ～ 430-P					
		上枝50	P80～140	C=0（標準）～ 140-P、170-P ～ 420-P	530-P-C（標準）（※5） ～ 660-P-C	―	660-P-C-A（※7）		
			P150～160	C=170-P ～ 420-P					
	4SF	P240～760		―	260	―	―	φ192	250

※1　10mmピッチにてご注文ください。
※2　対応最大スラブ厚は、A寸法から10mmを差し引いた値となります。（最小180mm。カンペイ立て管との組み合わせの場合は最小150mm）
※3　2段枝モデルで上枝がU、Zの場合につきましては、弊社営業部までお問い合わせください。
※4　下枝のサイズと取り付け位置により、+10～40mmとなる場合があります。
※5　最小240mmとなります。
※6　最小190mmとなります。
※7　コンパクトLベンドと接合する場合、表中の寸法＋20mmの足切りが可能です。
※8　コンパクトLベンドと接合する場合、表中の寸法＋10mmの足切りが可能です。
※9　カンペイ立て管との接続の場合は、200となります。

クボタケミックス

品揃え完了！

カンペイビニル集合管

硬質ポリ塩化ビニル製排水集合管

最下階から最上階、中低層～超高層に対応！
オール樹脂製の排水システムがついに登場！

軽くて錆びない

遮音被覆を省力化

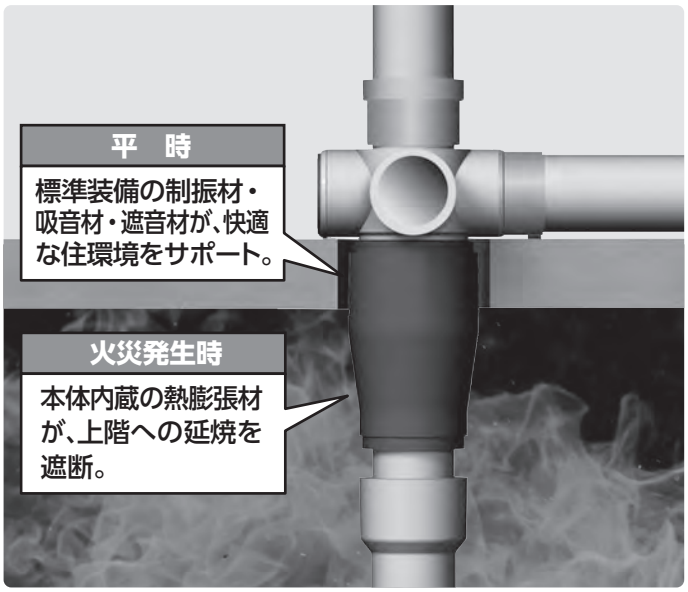

ラインナップ

先行販売中！

排水用HTPPパイプ・継手

KC繊維強化ポリプロピレンパイプ・継手

ポリプロピレン（PP）とガラス繊維強化PPの二層構造！
厨房の高温排水と厨房洗浄剤による腐食に対応！

■特長

耐熱性 使用温度は-10℃～100℃！

耐薬品性 主要メーカーの厨房洗浄剤に対応！

施工性 ワンタッチのゴム輪接合！特殊工具不要！

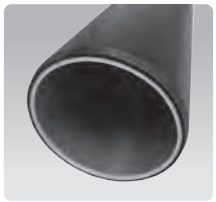

厨房配管イメージ

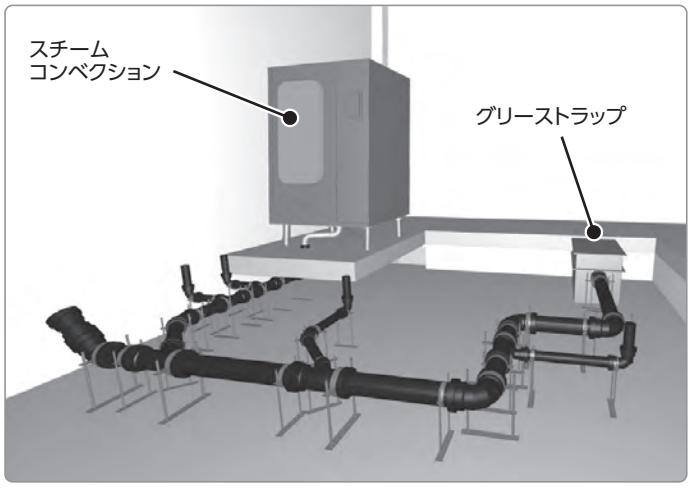

※HTPPは、High Temperature Polypropylene Pipeの略です。

NEW スーパータフポリ HPPE-HF 高圧消火設備用ポリエチレンパイプ

呼び径125を追加ラインナップ！

NEW スーパータフポリ HPPE-SP スプリンクラー設備用ポリエチレンパイプ

Eロック接合が新登場！

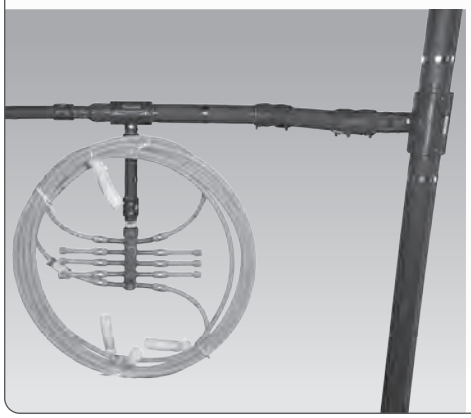

オール樹脂製　融着レス　プレファブ配管システム

プレファブで安定品質、特殊工具不要で簡単接合

1 給水 建築設備用ポリエチレンパイプ（スーパータフポリ HPPE-JP）

2 再生水 再生水用ポリエチレン二層管（スーパータフポリ HPPE-3W）

3 給湯 共用給湯用ポリブテンパイプ

スーパータフポリ HPPE-FF 消火設備用ポリエチレンパイプ

設計変更が容易で、経済性に優れる埋設消火配管

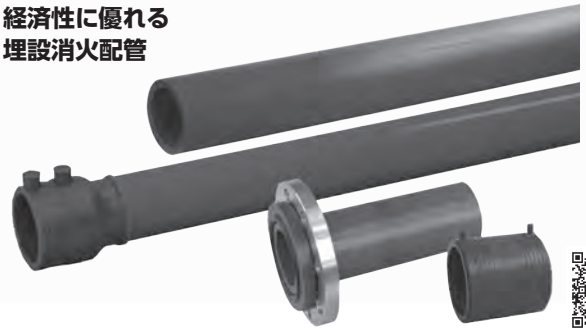

排水集合管システム

天井配管の省スペース化、簡単施工に貢献

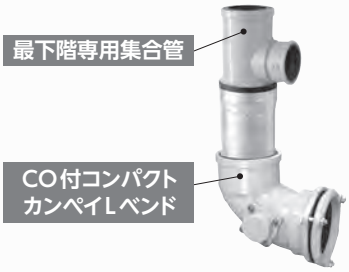

カンペイ立て管

KC耐火ビニルパイプ（TF-VP） KC耐火ビニル透明継手（TF-DV）

施工性に優れ、材工トータルでコストを低減

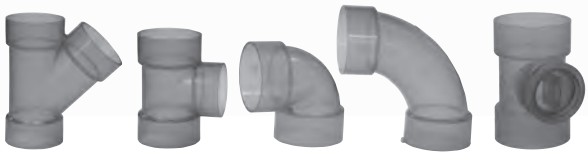

KCドレンパイプ（KCD-P） KCドレン透明継手（KCD-F）

保温工事を省略し、時短・コスト低減に貢献

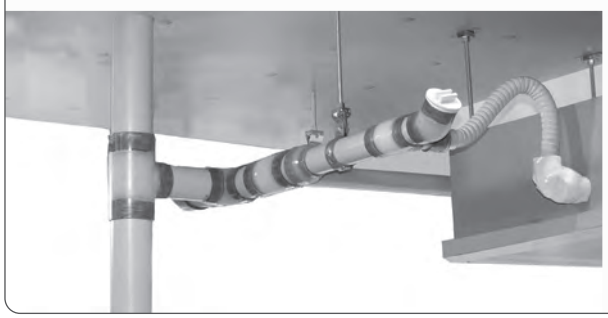

小口径ます用化粧蓋LKハット

軽量・コンパクト、エクステリアの景観を向上

LKハット角型

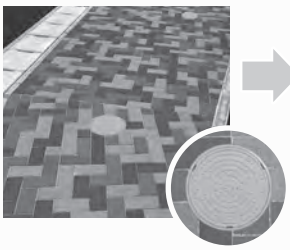

【従来の塩ビふたの施工イメージ】

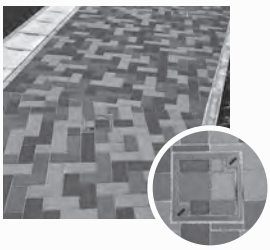

【実際のLKハット設置写真】

プレファブ化と融着レスで省力化・工期短縮を実現

Eロック接合　立て管、ピット内横引き管

Eロックリングにより抜け出し防止、Eロックカバーによりリングを固定する安全機構を備えています。

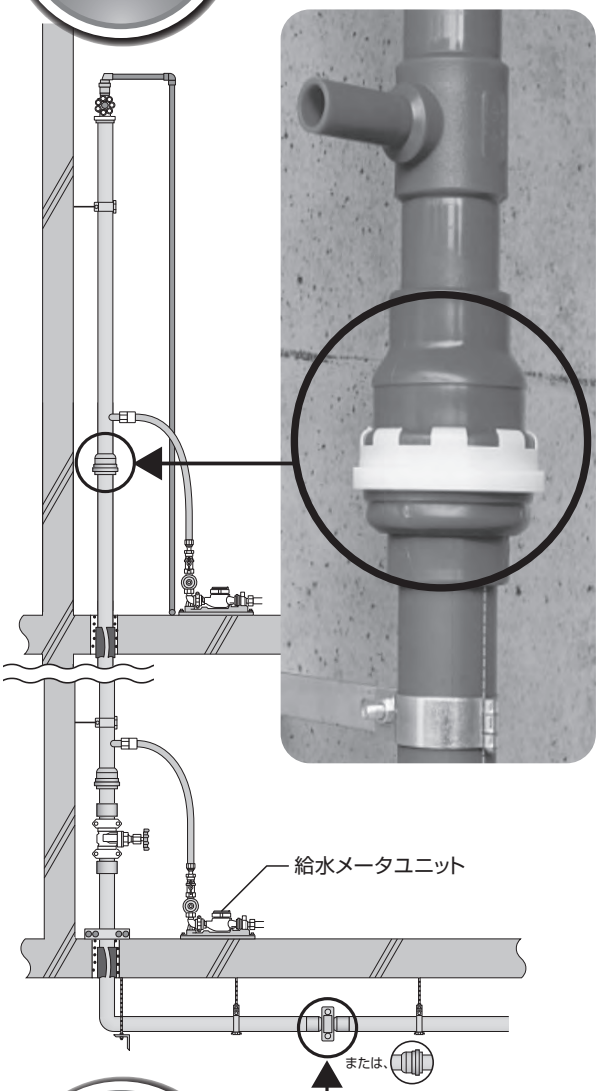

ハウジング接合　バルブ前後、ピット内横引き管

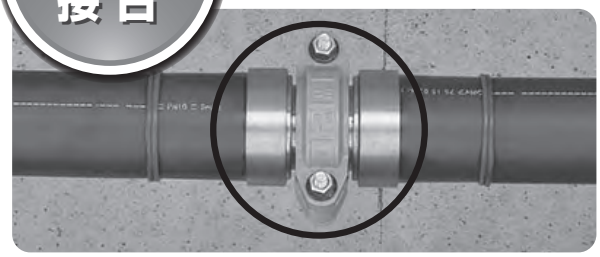

ステンレス製グルーブ(溝)にハウジングを嵌めることで抜け出しを防ぎ、ゴム輪をハウジングで圧縮することで止水します。

特　長

❶安定品質

融着など時間のかかる加工はクボタケミックスの協力工場で加工し、プレファブユニットとして納品します。工場加工のため安定した品質をご提供できます。

工場加工で安定品質

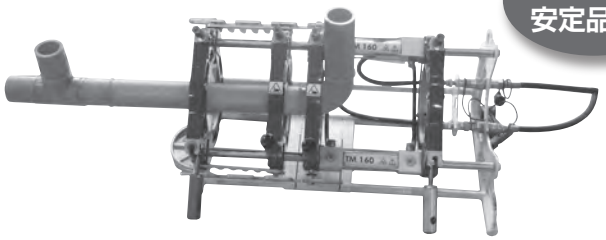

❷耐震性

スーパータフポリ立て管は、継手の可とう性と柔軟な管体によって地震で生じる層間変位(1/100)を吸収します。

Eロック接合部・限界曲げ試験の様子
試験機の限界まで曲げても漏水・異常なし

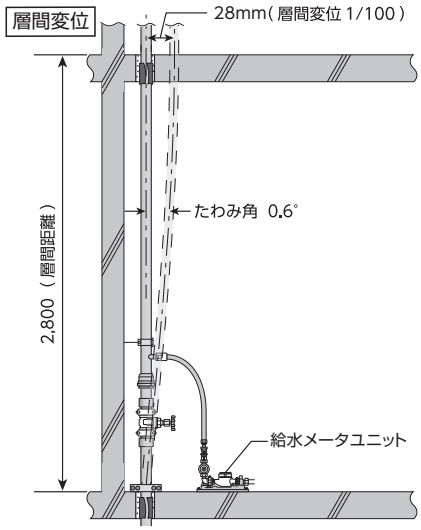

❸省力化&工期短縮

ポリエチレン管の**Eロック接合**は**84%**、**ハウジング接合**は**74%**従来のEF接合と比較して施工時間を短縮します。

■プレファブ配管システム　接合時間の比較　※呼び径75現場検証値

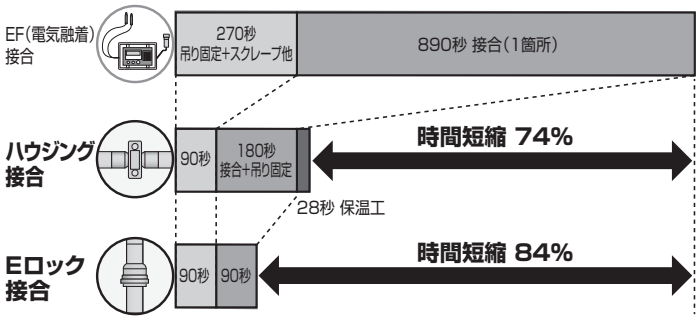

備考1.接合時間は参考計測値です。　2.ポリエチレン管は、ハウジング接合部の金属部のみ保温工を想定。

プレファブユニット専用の接合方法
Eロック&ハウジング接合

Eロック接合

推奨設置場所：給水立て管、ピット内横引き管

プレファブユニットのEロック受口をEロック挿し口に挿入後、
Eロックカバーをセットします。

※接合部品の単品販売は対応しておりません。

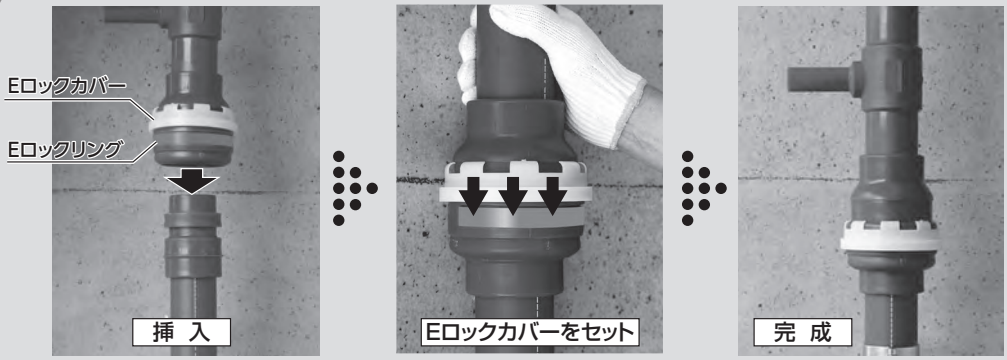

Eロック接続部の構造及び寸法

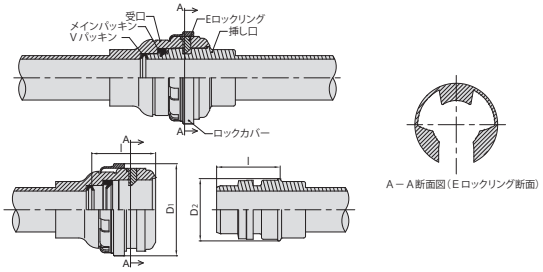

単位：mm

呼び径	受口 D_1	挿口 D_2	挿入代 (l)
40	106.0	66.9	73.1
50	128.2	83.3	87.2
65	155.6	99.8	109.8
75	179.8	117.1	116.4

協力工場でのユニット例

ハウジング接合

推奨設置場所：ピット内横引き管、バルブ前後

ステンレス製グルーブ（溝）付管端部を突き合わせ、
ゴムリング、ハウジングを装着後、ボルト・ナットを締め付けます。

※接合部品の単品販売は対応しておりません。

ハウジング接続部の構造及び寸法

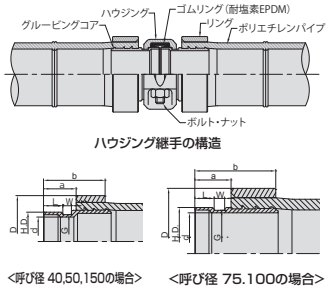

単位：mm

呼び径	シール面 外径(H.D.)	シール面 幅(L)	溝幅 (W)	溝径 (G)	外径 (D)	内径 (d)	(a)	(b)	適合ハウジング呼び径	
40	42.7	16.0	7.1	39.1	61.0	34.7	27.0	39.0	SU40	32A
50	48.6	16.0	7.1	45.0	76.0	40.5	27.0	51.0	SU50	40A
65	60.5	16.0	8.7	56.9	89.1	52.2	30.0	62.0	SU60	50A
75	76.3	16.0	8.7	72.2	108.0	67.5	30.0	67.0	SU75	65A
100	114.3	16.0	8.7	110.1	150.0	95.7	30.0	82.0	SU100	100A
125	139.8	16.0	8.7	135.5	185.0	118.8	35.0	102.0	SU125	125A
150	139.8	16.0	8.7	135.5	217.0	129.8	35.0	111.0	SU125	125A

協力工場でのユニット例

備考　規格名称は以下の通りです。
JWWA K145:日本水道協会規格「水道配水用ポリエチレン管継手」、JWWA B116:日本水道協会規格「水道用ポリエチレン管金属継手」、
SAS361:ステンレス協会規格「ハウジング形管継手」、PTC B24:配水用ポリエチレンパイプ協会規格「水道配水用ポリエチレン挿し口付き青銅製仕切弁」

クボタケミックス排水集合管ホームページのご紹介

クボタケミックス　集合管　検索　https://drain.kubota.co.jp

カタログ、図面（PDF、DXF）、認定・評定資料、新製品情報などをご確認いただけます。
ぜひご活用ください。

樹脂製
カンペイビニル集合管はこちら

図面（PDF、DXF）・画像データはこちら

カタログはこちら

新製品等、最新情報はこちら

認定・評定資料はこちら

株式会社クボタケミックス

排水集合管ホームページ／https://drain.kubota.co.jp　E-mailアドレス／kbt_g.drainpipe@kubota.com

※本書記載の規格品・仕様は、製品改良のため予告なく変更することがありますのでご了承ください。

■営業拠点はこちらから

本社・支店・営業所の所在地／
電話番号／FAX番号

■排水集合管ホームページはこちらから

製品情報／カタログ／設計積算価格表
技術資料／各種ダウンロード

販売特約店

No.G05-01 '25.9 15KES